MUITINĖS PAREIGŪNŲ UNIFORMOS SIUVIMO PASLAUGŲ VIEŠOJO PIRKIMO–PARDAVIMO SUTARTIS

2018 m. spalio 5 d. Nr. 11B-139
Vilnius

Muitinės departamentas prie Lietuvos Respublikos finansų ministerijos (toliau – PIRKĖJAS), atstovaujamas generalinio direktoriaus pavaduotojo Vyganto Paigozino, veikiančio pagal Muitinės departamento prie Lietuvos Respublikos finansų ministerijos generalinio direktoriaus 2016 m. gegužės 13 d įsakymą Nr. 1B-394 „Dėl Muitinės departamento prie Lietuvos Respublikos finansų ministerijos generalinio direktoriaus ir jo pavaduotojų veiklos sričių paskirstymo“, ir

UAB „Tuma“ (toliau – TEIKĖJAS), atstovaujama generalinio direktoriaus Vladimiro Ivlijevo, veikiančio pagal įmonės įstatus, toliau kartu vadinamos Šalimis, sudarė muitinės pareigūnų uniformos siuvimo paslaugų viešojo pirkimo–pardavimo sutartį (toliau – sutartis).

1. SUTARTIES OBJEKTAS

1.1. Šia sutartimi TEIKĖJAS įsipareigoja savo rizika, jėgomis, medžiagomis ir lėšomis suteikti muitinės pareigūnų uniformos siuvimo paslaugas (toliau – paslaugos) ir perduoti darbų rezultatą (toliau – uniforma arba prekė) PIRKĖJO nuosavybėn šioje sutartyje nustatytais terminais ir sąlygomis, o PIRKĖJAS įsipareigoja priimti tinkamai ir laiku pagamintą uniformą, nurodytą sutarties 1 priede ir sumokėti TEIKĖJUI sutartyje numatytą kainą sutartyje numatyta tvarka.

1.2. Šalys patvirtina ir garantuoja, kad turi visas teises ir įgaliojimus, taip pat reikiamus leidimus, būtinus sutarčiai sudaryti ir jai tinkamai vykdyti visą joje numatytą laikotarpį, taip pat šiuo Šalys patvirtina, kad laikėsi visų privalomų sutarties sudarymo ir patvirtinimo procedūrų, nustatytų kiekvienai iš jų, ir šia sutartimi nėra pažeidžiami jokie Šalių susitarimai su trečiaisiais asmenimis bei sutarties sudarymo momentu galiojantys Lietuvos Respublikos teisės aktai.

1.3. Paslaugų suteikimo terminas ne vėliau kaip per 60 (šešiasdešimt) kalendorinių dienų nuo PIRKĖJO rašytinio užsakymo gavimo dienos. Paslaugų teikimo terminas PIRKĖJO iniciatyva nuo TEIKĖJO nepriklausančių aplinkybių gali būti pratęstas, bet ne ilgiau kaip 6 (šešiems) mėnesiams.

2. SUTARTIES KAINA

2.1. Galutinė sutarties kaina negali viršyti 6 733,65 Eur *(šeši tūkstančiai septyni šimtai trisdešimt trys eurai 65 ct),* iš jų pridėtinės vertės mokestis (toliau – PVM) sudaro 1 168,65 Eur *(vienas tūkstantis vienas šimtas šešiasdešimt aštuoni eurai 65 ct*). Perkamų paslaugų kiekis ir teikiamų paslaugų kainos nurodyti sutarties 2 priede.

2.2. Į bendrą sutarties kainą įskaityti visi mokesčiai (taip pat PVM) ir visos TEIKĖJO išlaidos, įskaitant, bet neapsiribojant uniformos detalių ir jų tvirtinimo, transporto, pakavimo, komplektavimo, pakrovimo, tranzito, iškrovimo, išpakavimo, tikrinimo, draudimo ir kitomis su prekių teikimu susijusiomis išlaidomis bei visomis su dokumentų, kurių reikalauja Pirkėjas, rengimu ir pateikimu susijusiomis išlaidomis.

2.3. Paslaugų kainos negali būti keičiamos visą sutarties galiojimo laikotarpį, išskyrus sutarties 2.4 punkte numatytą atvejį.

2.4. Pasikeitus paslaugoms taikomo PVM dydžiui, paslaugų kaina gali keistis pasikeitusio PVM dydžiu. Tokiu atveju kaina keičiama atsižvelgiant į pasikeitusį PVM dydį. Kainos pokyčio dydis yra proporcingas mokesčio pokyčio dydžiui. Perskaičiuotos paslaugų kainos įforminamos sutarties Šalims pasirašant raštišką susitarimą, kuris yra neatskiriama sutarties dalis. Perskaičiuotos paslaugų kainos taikomos toms paslaugoms, kurios bus suteiktos po Šalių pasirašyto raštiško susitarimo įsigaliojimo dienos.

2.5. Užsienio valiutų kursų svyravimo, gamintojų kainų keitimo rizika tenka TEIKĖJUI.

3. PASLAUGŲ TEIKIMAS

3.1. TEIKĖJAS įsipareigoja suteikti paslaugas, t. y. pasiūti uniformą ir ją pristatyti pagal PIRKĖJO ir TEIKĖJO raštu suderintus Uniformos pristatymo grafikus.

3.2. Uniforma į PIRKĖJO sandėlį (A. Jakšto g. 1, Vilnius) tiekiama siuntomis. TEIKĖJAS uniformos siuntos numerį privalo nurodyti ant pakuotės ir sąskaitoje. Atskiros uniformos siuntos žymimos didėjančia tvarka.

3.3. TEIKĖJAS įsipareigoja ne vėliau kaip prieš 2 (dvi) darbo dienas informuoti PIRKĖJĄ apie tai, kad PIRKĖJUI skirta uniforma yra parengta perdavimui ir nurodyti tikslų laiką, kada TEIKĖJAS perduos uniformą PIRKĖJUI, o PIRKĖJAS įsipareigoja, kad nurodytu laiku priims uniformą.

3.4. Nuo prekių perdavimo priėmimo akto (-ų) pasirašymo dienos uniformos nuosavybė ir visa uniformos atsitiktinio žuvimo rizika pereina PIRKĖJUI.

3.5. Pavėlavus pristatyti pasiūtą uniformą Uniformos pristatymo grafike nustatytais terminais, TEIKĖJAS moka PIRKĖJUI 0,03 (trijų šimtųjų) procento dydžio delspinigius nuo nepristatytos uniformos siuvimo paslaugos vertės už kiekvieną uždelstą dieną.

3.6. Netesybų sumokėjimas neatleidžia TEIKĖJO nuo sutartinių įsipareigojimų vykdymo.

3.7. Paslaugų nesuteikimas arba pavėluotas suteikimas laikomas esminiu sutarties sąlygų pažeidimu.

4. ATSISKAITYMAI IR MOKĖJIMAI

4.1. TEIKĖJUI pristačius uniformą, PIRKĖJAS už priimtą uniformą sumoka TEIKĖJUI per 30 (trisdešimt) kalendorinių dienų po pasirašyto priėmimo–perdavimo akto (-ų) pagrindu išrašytos PVM sąskaitos faktūros (-ų) gavimo dienos. TEIKĖJAS sąskaitą faktūrą turi pateikti naudojantis VĮ Registrų centro administruojama elektronine paslauga „E. sąskaita".

4.2. Atsiskaitymai vykdomi eurais.

4.3. Jeigu PIRKĖJAS laiku neatsiskaito su TEIKĖJU, jis sumoka TEIKĖJUI 0,03 (trijų šimtųjų) procento dydžio delspinigius nuo laiku nesumokėtos sumos už kiekvieną uždelstą dieną. PIRKĖJAS, laiku dėl nuo jo nepriklausančių priežasčių negavęs sutarties dalykui asignavimų iš valstybės biudžeto ir dėl to negalėjęs laiku atsiskaityti su TEIKĖJU, delspinigių nemoka.

4.4. Netesybų sumokėjimas neatleidžia PIRKĖJO nuo sutartinių įsipareigojimų vykdymo.

5. SUTARTIES ŠALIŲ ĮSIPAREIGOJIMAI

5.1. TEIKĖJAS įsipareigoja:

5.1.1. Uniformą siūti griežtai pagal suderintus uniformos modelius. TEIKĖJAS turi sudaryti galimybes PIRKĖJO įgaliotiems atstovams bet kada TEIKĖJO darbo metu apžiūrėti gaminamą uniformą, vykdyti uniformos gamybos kokybės kontrolę gamybos eigoje, tikrinti medžiagas bei žaliavas, jų pirminius įsigijimo dokumentus;

5.1.2. kokybiškai ir laiku, taip, kaip yra numatyta šioje sutartyje ir sutarties prieduose, atlikti visus savo įsipareigojimus, numatytus šioje sutartyje;

5.1.3. TEIKĖJAS suteikia uniformai 24 (dvidešimt keturių) mėnesių garantiją, kurios terminas yra pradedamas skaičiuoti nuo prekių perdavimo-priėmimo akto pasirašymo dienos. Jeigu eksploatacijos metu išryškėja uniformos kokybės trūkumai, Teikėjas nedelsiant, bet ne vėliau kaip per 20 (dvidešimt) dienų nuo defekto akto surašymo dienos, privalo pakeisti uniformą;

5.1.4. uniformą siūti pagal standartinius drabužių dydžius, kuriuos nustato PIRKĖJAS;

5.1.5. padengti PIRKĖJO tiesioginius nuostolius, susidariusius dėl TEIKĖJO kaltės, kai TEIKĖJAS nevykdo šia sutartimi prisiimtų įsipareigojimų;

5.1.6. neperduoti uniformos tretiesiems asmenims. TEIKĖJAS, pažeidęs šį reikalavimą, privalo sumokėti PIRKĖJUI 3 000,00 Eur (trijų tūkstančių eurų 00 ct) baudą ir atlyginti PIRKĖJO ar trečiųjų asmenų patirtus nuostolius.

5.2. PIRKĖJAS įsipareigoja:

5.2.1. priimti TEIKĖJO tinkamai ir laiku pasiūtą uniformą ir sumokėti už ją šioje sutartyje nurodytomis sąlygomis ir terminais;

5.2.2. atlyginti TEIKĖJUI susidariusius tiesioginius nuostolius, jeigu tai įvyko dėl PIRKĖJO įsipareigojimų, numatytų šioje sutartyje, nevykdymo.

6. PASLAUGŲ KOKYBĖ

6.1. Teikiamų paslaugų kokybė turi atitikti sutarties 1 priede nustatytus reikalavimus, įmonės-gamintojos pateiktą galiojančią normatyvinę dokumentaciją, patvirtintą uniformos darbinį etaloną. Pasiūtos uniformos pakuotė ir ženklinimas turi atitikti Lietuvos Respublikoje parduodamų daiktų ženklinimo ir kainų nurodymo taisyklių, patvirtintų Ūkio ministro 2002 m. gegužės 15 d. įsakymu Nr. 170, nuostatas. TEIKĖJAS kartu su kiekviena uniformos partija pateikia pasirašytą uniformos atitikties deklaraciją (originalą), patvirtinantį, kad uniforma atitinka sutartyje nustatytus reikalavimus.

6.2. TEIKĖJO atstovai, atsakingi už sutarties vykdymą, teikiamų paslaugų kokybę: Solveiga Ivlijevienė, gamybos direktorė, savanorių per. 138 Vilnius, tel.: 8612 61816, tuma@is.lt.

6.3. PIRKĖJO atstovas, atsakingas už sutarties vykdymą,: Putinas Rukšėnas, Muitinės departamento Turto valdymo skyriaus vyriausiasis inspektorius, A. Jakšto g. 1, Vilnius, 113 kab., tel. 8 5 266 6106, el. paštas putinas.ruksenas@lrmuitine.lt.

6.4. Pasiūtos uniformos priėmimo metu PIRKĖJUI, pastebėjus, kad uniforma neatitinka sutarties nustatytų reikalavimų, surašomas aktas dalyvaujant TEIKĖJO atstovui, uniforma nepriimama ir visa uniformos siunta grąžinama TEIKĖJUI bei laikoma, kad uniforma nebuvo pristatyta, o TEIKĖJUI taikomos sutarties 3.5 punkte numatyto dydžio sankcijos.

6.5. Tuo atveju, kai ginčas dėl uniformos kokybės negali būti išspręstas abiejų Šalių susitarimu, kviečiami nepriklausomi ekspertai. Visas su ekspertų darbu susijusias išlaidas padengia Šalis, kurios nenaudai priimtas sprendimas.

7. SUTARTIES NUTRAUKIMAS IR PAKEITIMAS

7.1. Sutartis gali būti nutraukta, papildyta, pakeista ar pratęsta tik rašytiniu Šalių susitarimu.

7.2. PIRKĖJAS, raštu įspėjęs teikėją prieš 30 (trisdešimt) kalendorinių dienų, turi teisę vienašališkai nutraukti sutartį prieš terminą šiais atvejais:

7.2.1. kai TEIKĖJAS nevykdo arba netinkamai vykdo sutartyje nurodytus įsipareigojimus;

7.2.2. kai TEIKĖJAS bankrutuoja arba jis yra likviduojamas, kai sustabdo ūkinę veiklą arba įstatymuose ir kituose teisės aktuose numatyta tvarka susidaro analogiška situacija;

7.2.3. kai TEIKĖJAS galutiniu kompetentingos institucijos arba teismo sprendimu pripažintas kaltu dėl profesinės etikos pažeidimo;

7.2.4. kai TEIKĖJAS teismo sprendimu pripažintas kaltu dėl sukčiavimo, korupcijos ar kitų panašaus pobūdžio veiklų padarymo;

7.2.5. kai keičiasi TEIKĖJO organizacinė struktūra – juridinis statusas, pobūdis ar valdymo struktūra ir tai gali turėti įtakos tinkamam sutarties įvykdymui

7.2.6. TEIKĖJO pateiktos uniformos kokybė neatitinka sutarties 1 priede nurodytų techninių reikalavimų ir modelių aprašymų;

7.2.7. kai TEIKĖJAS sudaro subtiekimo sutartį be PIRKĖJO išankstinio rašytinio sutikimo;

7.2.8. kitais atvejais, jeigu sutarties neįmanoma vykdyti dėl nuo PIRKĖJO nepriklausančių aplinkybių (sumažintas finansavimas sutarties objektui);

7.2.9. Viešųjų pirkimų įstatymo 90 straipsnyje nustatytais pagrindais ir tvarka.

7.3. TEIKĖJAS, raštu įspėjęs PIRKĖJĄ prieš 30 (trisdešimt) kalendorinių dienų, gali vienašališkai nutraukti sutartį prieš terminą kai dėl PIRKĖJO kaltės už laiku ir tinkamai suteiktas

Paslaugas vėluojama atsiskaityti daugiau kaip 90 (devyniasdešimt) kalendorinių dienų.

7.4. Sutartį nutraukus dėl TEIKĖJO kaltės, be jam priklausančio atlyginimo už pristatytą uniformą, TEIKĖJAS neturi teisės į jokių patirtų nuostolių ar žalos kompensaciją.

7.5. Pirkimo sutarties sąlygos pirkimo sutarties galiojimo laikotarpiu negali būti keičiamos, išskyrus tokias pirkimo sutarties sąlygas, kurias pakeitus nebūtų pažeisti Viešųjų pirkimų įstatymo 17 straipsnyje nustatyti principai ir tikslai. Sutarties sąlygų keitimu nebus laikomas sutarties sąlygų koregavimas joje numatytomis aplinkybėmis, jei šios aplinkybės nustatytos aiškiai ir nedviprasmiškai bei buvo pateiktos Konkurso sąlygose. Tais atvejais, kai sutarties sąlygų keitimo būtinybės nebuvo įmanoma numatyti rengiant Konkurso sąlygas ir (ar) sutarties sudarymo metu, sutarties Šalys gali keisti tik neesmines sutarties sąlygas. Esminės sutarties sąlygos (sutarties objektas, kainodaros taisyklės, sutarties trukmė) negali būti keičiamos visą Sutarties vykdymo laikotarpį. Sutarties sąlygos gali būti keičiamos tik rašytiniu Šalių susitarimu.

7.6. TEIKĖJUI vienašališkai nutraukus sutartį joje nenustatytais pagrindais, TEIKĖJAS turi atlyginti PIRKĖJUI visus PIRKĖJO su sutarties vykdymu susijusius iki sutarties nutraukimo patirtus tiesioginius nuostolius.

8. NENUGALIMOS JĖGOS APLINKYBĖS (FORCE MAJEURE)

8.1. Šalis nėra laikoma atsakinga už bet kokių įsipareigojimų pagal sutartį neįvykdymą ar dalinį neįvykdymą, jeigu Šalis įrodo, kad tai įvyko dėl neįprastų aplinkybių, kurių Šalys negalėjo kontroliuoti ir protingai numatyti, išvengti ar pašalinti jokiomis priemonėmis.

8.2. Nenugalimos jėgos aplinkybėmis laikomos aplinkybės, nurodytos Civilinio kodekso 6.212 str. ir Atleidimo nuo atsakomybės esant nenugalimos jėgos (*force majeure*) aplinkybėms taisyklėse, patvirtintose Lietuvos Respublikos Vyriausybės 1996 m. liepos 15 d. nutarimu Nr. 840. Nustatydamos nenugalimos jėgos aplinkybes šalys vadovaujasi Lietuvos Respublikos Vyriausybės 1997 m. kovo 13 d. nutarimu Nr. 222 „Dėl nenugalimos jėgos (*force majeure*) aplinkybes liudijančių pažymų išdavimo tvarkos patvirtinimo".

8.3. Esant nenugalimos jėgos aplinkybėms, sutarties Šalys Lietuvos Respublikos teisės aktuose nustatyta tvarka yra atleidžiamos nuo atsakomybės už sutartyje numatytų prievolių neįvykdymą, dalinį neįvykdymą arba netinkamą įvykdymą, o įsipareigojimų vykdymo terminas pratęsiamas. Šalis, prašanti ją atleisti nuo atsakomybės, privalo pranešti kitai Šaliai raštu apie nenugalimos jėgos aplinkybes nedelsdama, bet ne vėliau kaip per 3 (tris) darbo dienas nuo tokių aplinkybių atsiradimo ar paaiškėjimo, pateikdama įrodymus, kad ji ėmėsi visų pagrįstų atsargumo priemonių ir dėjo visas pastangas, kad sumažintų išlaidas ar neigiamas pasekmes, taip pat pranešti galimą įsipareigojimų įvykdymo terminą.

8.4. Pranešimo taip pat reikalaujama, kai išnyksta įsipareigojimų nevykdymo pagrindas. Pagrindas atleisti šalį nuo atsakomybės atsiranda nuo nenugalimos jėgos aplinkybių atsiradimo momento arba, jeigu laiku nebuvo pateiktas pranešimas, nuo pranešimo pateikimo momento. Jeigu Šalis laiku neišsiunčia pranešimo arba neinformuoja, ji privalo kompensuoti kitai Šaliai žalą, kurią ši patyrė dėl laiku nepateikto pranešimo arba dėl to, kad nebuvo jokio pranešimo.

9. TAIKYTINA TEISĖ, GINČŲ SPRENDIMAS

9.1. Sutarčiai ir visoms iš šios sutarties atsirandančioms teisėms ir pareigoms taikomi Lietuvos Respublikos įstatymai bei kiti norminiai aktai. Sutartis aiškinama pagal Lietuvos Respublikos teisę.

9.2. Bet koks ginčas ir (ar) reikalavimas, kylantis iš šios sutarties ar susijęs su ja, ar iš šios sutarties pažeidimo, nutraukimo ar negaliojimo, bus sprendžiamas Šalių tarpusavio susitarimu.

9.3. Kilus ginčui sutarties Šalys raštu išdėsto savo nuomonę kitai Šaliai ir pasiūlo ginčo sprendimą. Gavusi pasiūlymą ginčą spręsti derybomis, Šalis privalo į jį atsakyti per 10 (dešimt) dienų. Ginčas turi būti išspręstas per ne ilgesnį nei 30 (trisdešimt) dienų terminą nuo derybų pradžios.

9.4. Šalims nepasiekus susitarimo, toks ginčas ar reikalavimas, kylantis iš šios sutarties ar susijęs su šia sutartimi, jos pažeidimu, nutraukimu ir negaliojimu, bus sprendžiamas teismine tvarka atitinkamame Lietuvos Respublikos teisme, teritorinį teismingumą nustatant pagal PIRKĖJO buveinę.

10. SUTARTIES GALIOJIMAS

10.1. Sutartis įsigalioja nuo jos pasirašymo dienos ir galioja iki sutartinių įsipareigojimų įvykdymo.

10.2. Paslaugų teikimo terminas PIRKĖJO iniciatyva nuo TEIKĖJO nepriklausančių aplinkybių gali būti pratęstas, bet ne ilgiau kaip 6 (šešiems) mėnesiams.

11. KITOS SUTARTIES NUOSTATOS

11.1. TEIKĖJAS sutarties vykdymui gali pasitelkti subteikėjus, tačiau už tinkamą ir kokybišką Sutarties vykdymą PIRKĖJUI visiškai atsako TEIKĖJAS.

11.2. TEIKĖJAS visiškai atsako už kokybišką sutarties vykdymą ir atlikimą laiku, taip pat visiškai atsako už bet kurių trečiųjų asmenų, kuriuos jis gali samdyti sutarties vykdymui, darbą. Susitarimas, pagal kurį TEIKĖJAS dalies savo įsipareigojimų, numatytų sutartyje, vykdymui pasitelkia trečiuosius asmenis, yra laikomas subteikimo sutartimi, kuris turi atitikti žemiau nurodytus reikalavimus:

11.2.1. toks susitarimas turi būti rašytinis;

11.2.2. TEIKĖJAS sutarčiai vykdyti, išskyrus 11.2.3 papunktyje numatytą atvejį, turi pasitelkti tik tuos subteikėjus, kurie numatyti TEIKĖJO pasiūlyme. PIRKĖJO sutikimas, kad sutartiniams įsipareigojimams vykdyti būtų pasitelkiamas subteikėjas, neatleidžia TEIKĖJO nuo jokių jo įsipareigojimų pagal sutartį;

11.2.3. Sutarties vykdymo metu, kai subteikėjai netinkamai vykdo įsipareigojimus TEIKĖJUI, taip pat tuo atveju, kai subteikėjai nepajėgūs vykdyti įsipareigojimų TEIKĖJUI dėl iškeltos restruktūrizavimo, bankroto bylos, bankroto proceso vykdymo ne teismo tvarka, inicijuotos priverstinio likvidavimo ar susitarimo su kreditoriais procedūros arba jiems vykdomų analogiškų procedūrų ar kitais atvejais, TEIKĖJAS gali pakeisti subteikėjus. Apie tai TEIKĖJAS iš anksto raštu turi informuoti PIRKĖJĄ, nurodydamas subteikėjų pakeitimo priežastis ir būsimus subteikėjus, kurie turi atitikti pirkimo dokumentuose nustatytus subteikėjui taikomus reikalavimus. Subteikėjų keitimas įforminamas abiejų sutarties Šalių pasirašomu susitarimu. Šis susitarimas tampa neatskiriama sutarties dalimi.

11.3. Sutarties sąlygos dėl subteikimo taikomos tik tuomet, jei pasiūlyme TEIKĖJAS nurodė, kad subteikėjus pasitelks.

11.4. Pirkimo sutartis sudaryta lietuvių kalba dviem egzemplioriais po vieną kiekvienai Šaliai. Abu egzemplioriai autentiški ir turi vienodą teisinę galią.

11.5. Visi šios sutarties priedai yra neatskiriama sutarties dalis.

11.6. Nė viena sutarties Šalių neturi teisės perduoti trečiajam asmeniui šios sutarties teisių ir įsipareigojimų be išankstinio raštiško kitos Šalies sutikimo.

11.7. Šalys įsipareigoja per 5 (penkias) darbo dienas raštu viena kitai pranešti apie sutarties 13 punkte nurodytų duomenų pasikeitimą. Šalis, nepranešusi apie šių duomenų pasikeitimus laiku, negali reikšti pretenzijų dėl kitos Šalies veiksmų, atliktų vadovaujantis šioje sutartyje pateiktais duomenimis.

11.8. PIRKĖJO paskirtas už Sutarties ir jos pakeitimų paskelbimą atsakingas asmuo: Investicijų ir viešųjų pirkimų skyriaus vyr. inspektorė Raminta Šarkutė.

12. SUTARTIES PRIEDAI

12.1. Muitinės pareigūnų uniformos siuvimo paslaugų pirkimo techninė specifikacija.
12.2. Kainos ir kiekiai.
12.3. UAB „Tuma“ pasiūlymo techninės charakteristikos.
12.4. Sutarties priedai yra neatskiriamos sutarties dalys.

13. ŠALIŲ REKVIZITAI IR PARAŠAI

PIRKĖJAS:

Muitinės departamentas prie Lietuvos Respublikos finansų ministerijos

Adresas: A. Jakšto g.1, LT-01105 Vilnius
Įmonės kodas: 188656838
Tel. 266 61 11,
Faks. 266 6005
AB Luminor bankas
A. s. Nr. LT374010042400070037

Generalinio direktoriaus pavaduotojas

Vygantas Paigozinas

A. V.

TEIKĖJAS:

UAB „Tuma“

Adresas: Savanorių pr.139, LT-03150 Vilnius
Įmonės kodas: 121414571
PVM kodas: LT214145716
Tel. 265 35 17, 213 25 09
Faks. 265 35 17
AB SEB bankas
A. s. Nr. LT837044060000217436

Generalinis direktorius

Vladimiras Ivlijevas

A. V.

2018 m. spalio 5 d.
Sutarties Nr. 11B-139
1 priedas

MUITINĖS PAREIGŪNŲ UNIFORMOS SIUVIMO PASLAUGŲ PIRKIMO TECHNINĖ SPECIFIKACIJA

Pirkimo objektas – muitinės pareigūnų uniformos (toliau – uniformos) siuvimo paslaugos, kurios nurodytos toliau pateiktoje 1 lentelėje. Kartu su pasiūlymu Tiekėjas turi pateikti:

1. uniformos dalių pavyzdžius, nurodytus 1 lentelės 3 skiltyje;
2. pagrindinių audinių (medžiagų) technines charakteristikas (1.1-1.10 priedai) ir dokumentus, patvirtinančius, kad audinys (medžiaga) atitinka šiuos techninius reikalavimus;
3. uniformos dalių pavyzdžiai turi atitikti Perkančiosios organizacijos pateiktus pagrindinius techninius reikalavimus gaminiams ir uniformos dalių grafinius eskizus (2 priedas);
4. siūlomų siūti uniformos dalių techninį aprašymą, dydžių skales;
5. audinio, iš kurio pasiūti uniformos dalių pavyzdžiai, pavyzdys su ant audinio priklijuotu lipduku, kuriame pateikiama audinio aprašymo informacija (artikulo numeris ir pan.).

Uniformos detalių (sagų, atšvaitų ir kt.) ir jų tvirtinimas kainos turi būti įskaitytos į pirkimo objekto kainą. Perkančioji organizacija uniformai pateikia tik muitinės ir muitinės įstaigos antsiuvus, kurių tvirtinimas turi būti įskaitytas į pirkimo objekto dalių kainą.

Tiekėjų pateikti uniformos pavyzdžiai turi atitikti bendruosius siuvimo technologijos reikalavimus ir paženklinti vadovaujantis teisės aktais. Dydžių žymėjimas ir gaminių ženklinimas turi atitikti Lietuvos Respublikoje galiojančią tvarką. Prie gaminio tvirtinamoje juostelėje turi būti nurodyta audinio sudėtis ir priežiūros ženklų simboliai pagal LST EN ISO 3758:2012 Tekstilė. Priežiūros žymėjimas simboliais (ISO 3758:2012), neišplaunamais dažais.

Tiekėjų pateikti siūtos uniformos dalių pavyzdžiai turi būti tokių dydžių (pagal LST EN 13402-2:2002 (LST EN 13402-2:2004) Drabužių dydžių žymėjimas. 2 dalis. Pirminiai ir antriniai matmenys) ir LST EN 13402-3:2014 Drabužių dydžių žymėjimas. 3 dalis. Matmenys ir intervalai):

1. vyrams – 176-100-88 (ūgis, krūtinės apimtis, liemens apimtis);
2. moterims – 164-88-96 (ūgis, krūtinės apimtis, klubų apimtis);

Pagal galiojančius ES vartotojų apsaugos teisės aktus Tiekėjas privalo suteikti uniformai ne trumpesnį kaip 24 mėnesių garantinį laikotarpį, kuris skaičiuojamas nuo prekės priėmimo/perdavimo akto pasirašymo datos. Nustačius uniformos kokybės trūkumus eksploatacijos metu, Tiekėjas nemokamai jas keičia naujomis per 20 (dvidešimt) darbo dienų nuo defekto nustatymo akto surašymo.

1 lentelė

Pirkimo objekto dalies numeris	Siuvamos uniformos dalies pavadinimas	Kartu su pasiūlymu reikalingu pateikti uniformos dalių pavyzdžių pavadinimas	Mato vnt.	Kiekis
1.	Specialiosios kelnės	Specialiosios kelnės	vnt.	159

2 priedas

PAGRINDINIAI TECHNINIAI REIKALAVIMAI GAMINIUI

Liemenė su atšvaitais

Audiniai:	
Pluoštinė sudėtis, %	Cheminis pluoštas – 100.
Savybės	Atsparus vandens prasiskverbimui, audinys apdorotas "TEFLON", atstumiantis vandenį, purvą bei riebalus.
Spalvos	Ryškiai žalia (turi atitikti patvirtintą pavyzdį)– pagrindinė, artimas spalvos kodas pagal PANTONE FASHION+HOME/COLOR GUIDE spalvų katalogą – 17-5936 TPX;
Siūlai	Poliesteriniai, pagal audinio spalvą.
Gaminio aprašymas	
Liemenė siuvama iš ryškiai žalios spalvos specialaus audinio. Tiesaus laisvo silueto, atvira apykakle. Liemenės šonai – laisvi, nesusiūti, jie užsegami dvipusiais lipdukais, prisiūtais prie tvirtinimo juostų. Liemenės priekyje ir ant nugaros, žemiau pečių ir liemenės apačioje, prisiūtos šviesą atspindinčios atšvaitinės juostos. Ant nugaros, žemiau atšvaitinės juostos, terminiu būdu priklijuotas šviesą atspindinčios plėvelės užrašas didžiosiomis raidėmis **MUITINĖ** arba **MUITINĖS KRIMINALINĖ TARNYBA**.	
Gaminio kokybė	Gaminys siuvamas pagal galiojančią normatyvinę techninę dokumentaciją (NTD) ir turi atitikti šiai gaminių kategorijai keliamus reikalavimus.
Gaminio ženklinimas	Gaminio ženklinimas turi atitikti Lietuvos Respublikoje nustatytus reikalavimus, nurodant gaminio priežiūros ženklų simbolius pagal LST EN ISO 3758:2012.
Įpakavimas	Liemenė sulankstoma ir įdedama į skaidrų plastikinį maišą.

Liemenė su atšvaitais

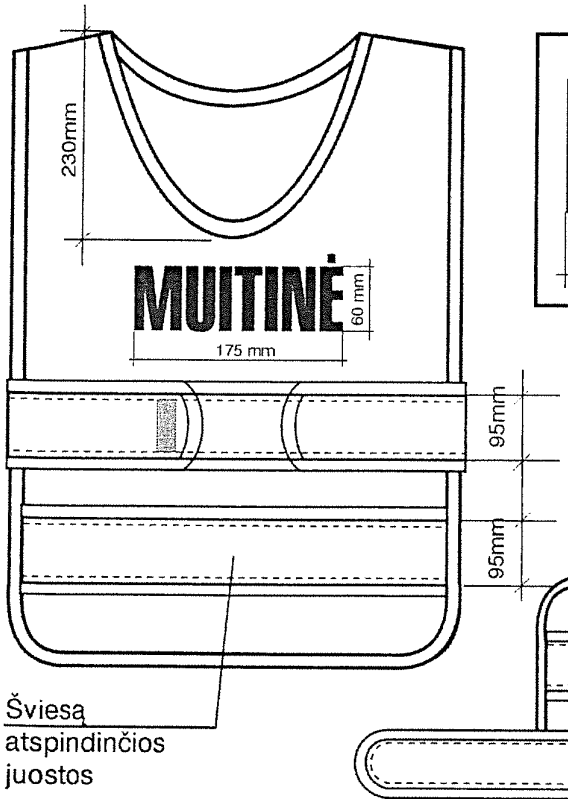

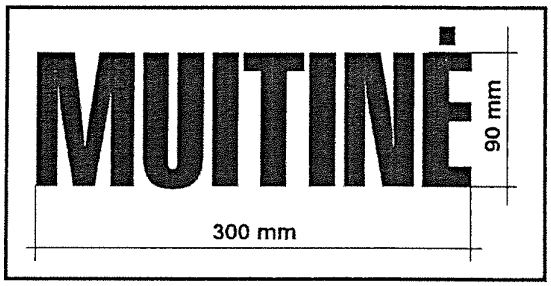

Šviesą atspindintis užrašas.
Šriftas:SWISS 911 XCm

Šviesą atspindinčios juostos

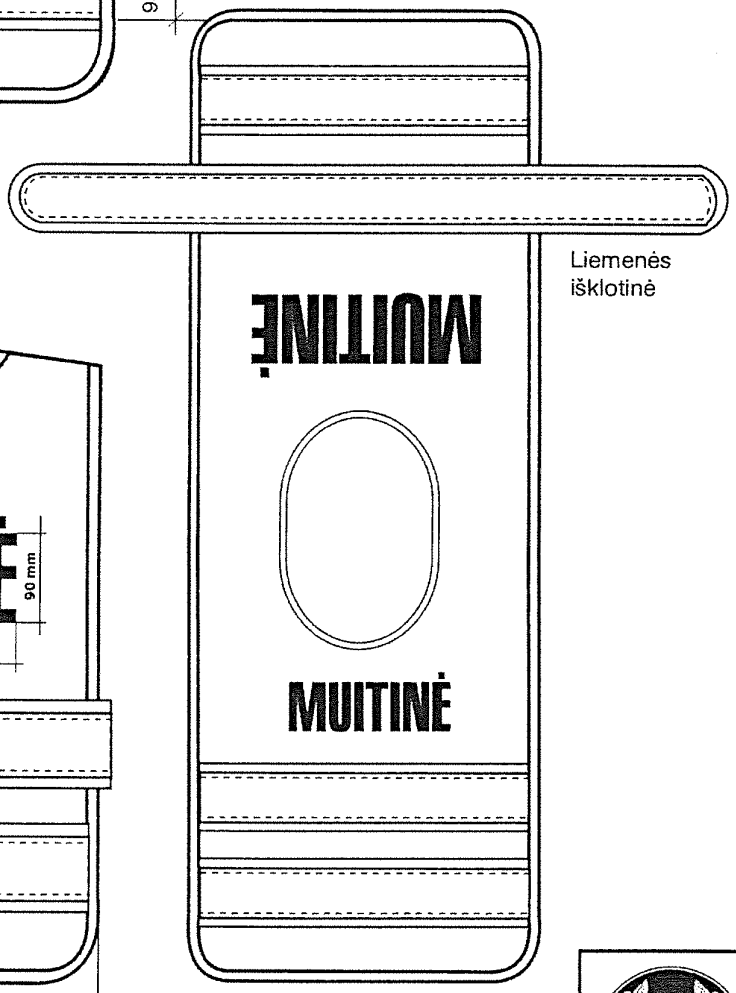

Liemenės išklotinė

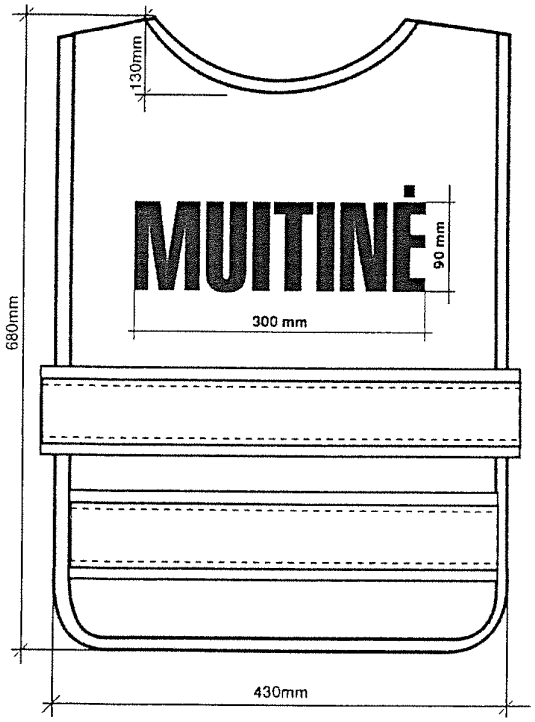

©Dail. N. Treinys

1.6 priedas

PAGRINDINIŲ AUDINIŲ (MEDŽIAGŲ) TECHNINĖS CHARAKTERISTIKOS

(specialiųjų kelnių audiniui)

Eil. Nr.	Rodiklio pavadinimas	Dimensija	Rodiklio reikšmė	Bandymų metodo žymuo
1.	Pluoštinė sudėtis	%	medvilnė- 33 poliesteris – 67	Nurodyti
2.	Paviršiaus tankis	g/m²	272±12	LST ISO 3801:1998
3.	Trūkimo savybės	N	metmenys – ≥1400 ataudai - ≥800	LST EN ISO 13934-1: 2013
4.	Matmenų pokytis po skalbimo prie 40°	%	<2	LST EN 5077: 2008
5.	Nusidažymo atsparumas	balai		
5.1.	- šviesai		5	LST EN ISO 105-B02: 2014
5.2.	- skalbimui prie 40°C		4/5	LST EN ISO 105-C06:2010
5.3.	- sausai trinčiai		4	LST EN ISO 105-X12: 2016
5.4.	- prakaitui		4/5	LST EN ISO 105-E04:2013
5.5.	- organiniams tirpikliams		4/4	LST EN ISO 105-X05: 1998
5.6.	- šlapiai trinčiai		3	LST EN ISO 105-X12:2016
6.	Atsparumas dilinimui	sūkiai	≥30 000	LST EN ISO 12947-2: 2001
7.	Pynimas		ruoželis 2/2	
8.	Spalva		juosva	artima PANTONE FASHION+HOME/COLOR GUIDE spalvų katalogą – 19-4023 TPX

2 priedas

PAGRINDINIAI TECHNINIAI REIKALAVIMAI GAMINIUI

Specialiosios kelnės

Audiniai:	
Pluoštinė sudėtis,%	Medvilnė – 33±2, poliesteris – 67±2.
Paviršiaus tankis, g/m²	272±12.
Savybės	Audinys apdorotas "TEFLON", atstumiantis vandenį, purvą bei riebalus.
Spalvos	Juosva (turi atitikti patvirtintą pavyzdį) – pagrindinė, spalvos kodas pagal PANTONE FASHION + HOME / COLOR GUIDE spalvų katalogą – 19-4023 TPX.
Siūlai	Poliesteriniai pagal audinio spalvą.
Gaminio aprašymas	
Specialiosios kelnės – juodos spalvos audinio, ilgos, į apačią siaurėjančios. Kelnės su dviem atkirptomis įleistinėmis kišenėmis priekyje, dviem uždėtinėmis kišenėmis su antkišeniais šonuose ir dviem įleistinėmis kišenėmis su antkišeniais užpakalinėje dalyje. Antkišeniai užsegami dviem paslėptomis plastikinėmis sagomis. Kelnių priekyje ties keliais užsiūti papildomi audinio sluoksniai po kuriais aplink visą klešnę prisiuvami šviesą atspindinčios atšvaitinės juostos. Kitos šviesą atspindinčios atšvaitinės juostos prisiuvamos ant šoninių uždėtinių kišenių antkišenių. Ties keliais yra klostelės. Kelnės užsegamos priekio vidurio siūlėje, paslėptu užsegimu – kilpomis ir sagomis. Juosmuo yra lygus su 7 dvigubomis aselėmis 40 mm pločio diržui įverti. Ant juosmens šonų prisiūtos kilpos ir po 2 sagas liemens apimčiai reguliuoti. Priekyje kelnių juosmuo segamas viena saga ir kilpa. Kelnių apačios palenkimas užbaigtas uždara siūle, peltakiuota 20 mm atstumu nuo krašto ir prisiūta gumos kilpa.	
Gaminio kokybė	Gaminys siuvamas pagal galiojančią normatyvinę techninę dokumentaciją (NTD) ir turi atitikti šiai gaminių kategorijai keliamus reikalavimus.
Gaminio ženklinimas	Gaminio ženklinimas turi atitikti nustatytus reikalavimus, nurodant gaminio priežiūros ženklų simbolius pagal LST EN ISO 3758:2012.
Įpakavimas	Kelnės sulankstomos ir įdedamos į skaidrų plastikinį maišą.

Specialiosios kelnės

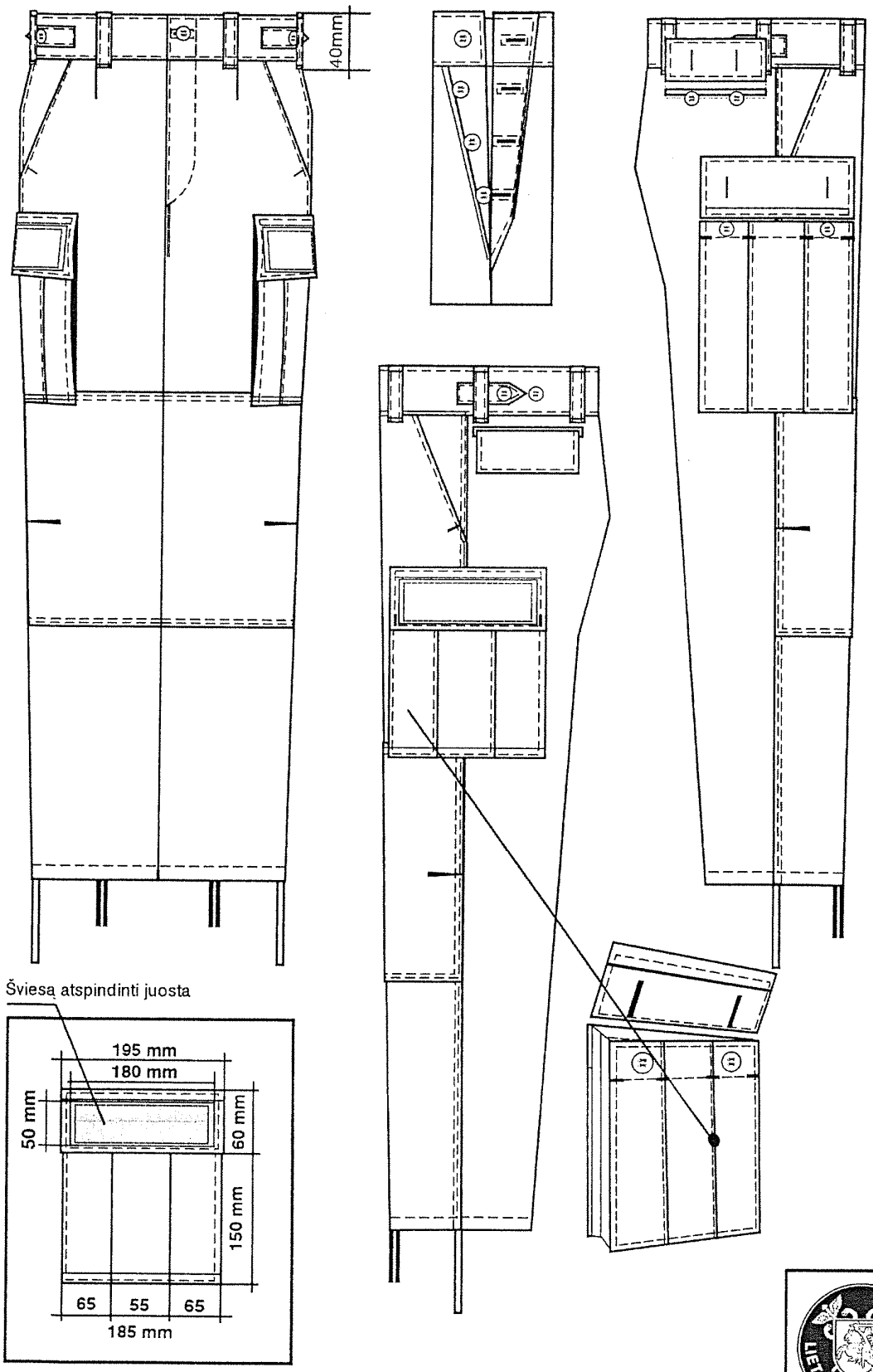

© Dail. N. Treinys

1.9 priedas

TECHNINIAI REIKALAVIMAI UNIFORMOS SAGOMS

Uniformos sagos yra keturių tipų:

1. Didelės sagos – skersmuo 22 mm, kilpos ilgis 6 mm;
2. Didelės dekoratyvinės sagos – skersmuo 22 mm, kilpos ilgis 3 mm;
3. Mažos sagos – skersmuo 14 mm, kilpos ilgis 5 mm;
4. Mažos dekoratyvinės sagos – skersmuo 14 mm, kilpos ilgis 3 mm.

Sagos gaminamos iš žalvario ir dengiamos laku.

Sagų aprašymas.

Sagos centre – reljefiški Gediminaičių stulpai, aplink sagą – reljefiškas apvadas. Sagos dugnas padengtas horizontaliomis reljefiškomis linijomis. Gediminaičių stulpai ir sagos apvadas – blizgūs, dugnas – matinis. Kitoje sagos pusėje užvalcuojamas dangtelis, kuriame tvirtai įtaisyta nejudanti vielos kilpa. Gediminaičių stulpai turi būti orientuoti visada vienodai – statmenai kilpai. Dangtelis ir kilpa padengti chromo danga.

Sagoms turi būti suteiktas 24 mėn. garantinis laikas dangoms ir tvirtinimui.

1.10 priedas

Uniformos sagos

M 1:1

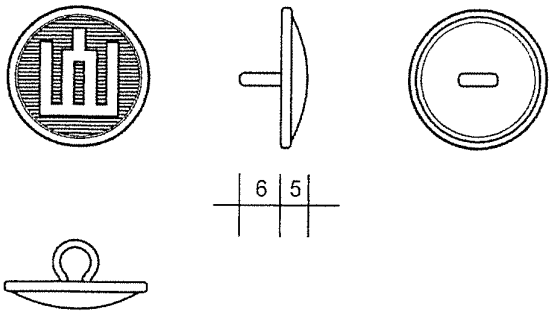

Didelė saga. Skersmuo 22 mm

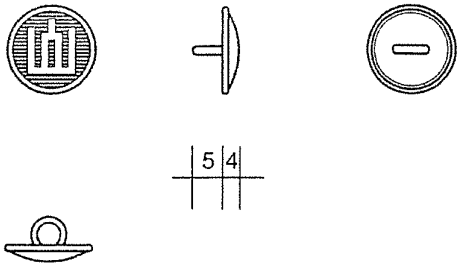

Maža saga. Skersmuo 14 mm

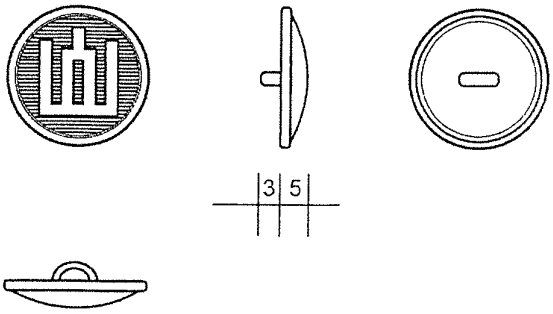

Didelė dekoratyvinė saga. Skersmuo 22 mm

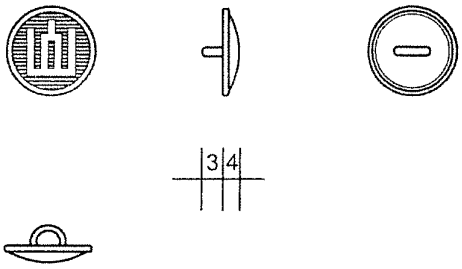

Maža dekoratyvinė saga. Skersmuo 14 mm

Apykaklės ženklelis

M 1:1

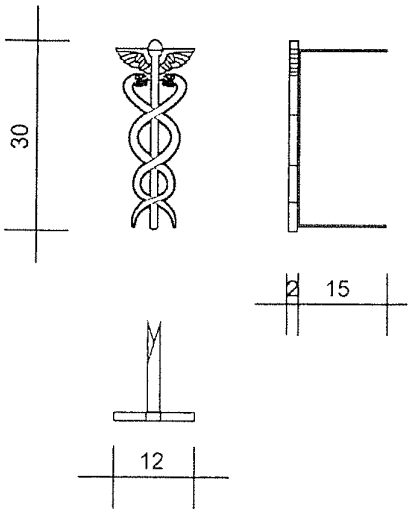

2018 m. spalio d.
Sutarties Nr. 11B-
2 priedas

KAINOS IR KIEKIAI

Eil. Nr.	Uniformos dalių pavadinimai	Mato vnt.	Kiekis*	Vieneto kaina, Eur, be PVM	Bendra kaina, Eur
1	*2*	*3*	*4*	*5*	*6=5*4*
6 pirkimo objekto dalis					
6.1.	Specialiosios kelnės	vnt.	159	35,00	5565,00
Bendra 6-os pirkimo objekto dalies kaina :					5565,00
PVM tarifas, proc.					21
PVM suma, Eur:					1168,65
IŠ VISO 6-os pirkimo objekto dalies kaina, Eur, su PVM:					6733,65

PIRKĖJAS:

Muitinės departamentas prie Lietuvos Respublikos finansų ministerijos

Generalinio direktoriaus pavaduotojas

Vygantas Paigozinas

A. V.

TEIKĖJAS:

UAB „Tuma“

Generalinis direktorius

Vladimiras Ivlijevas

A. V.

2018 m. spalio d.
Sutarties Nr. 11B-
3 priedas