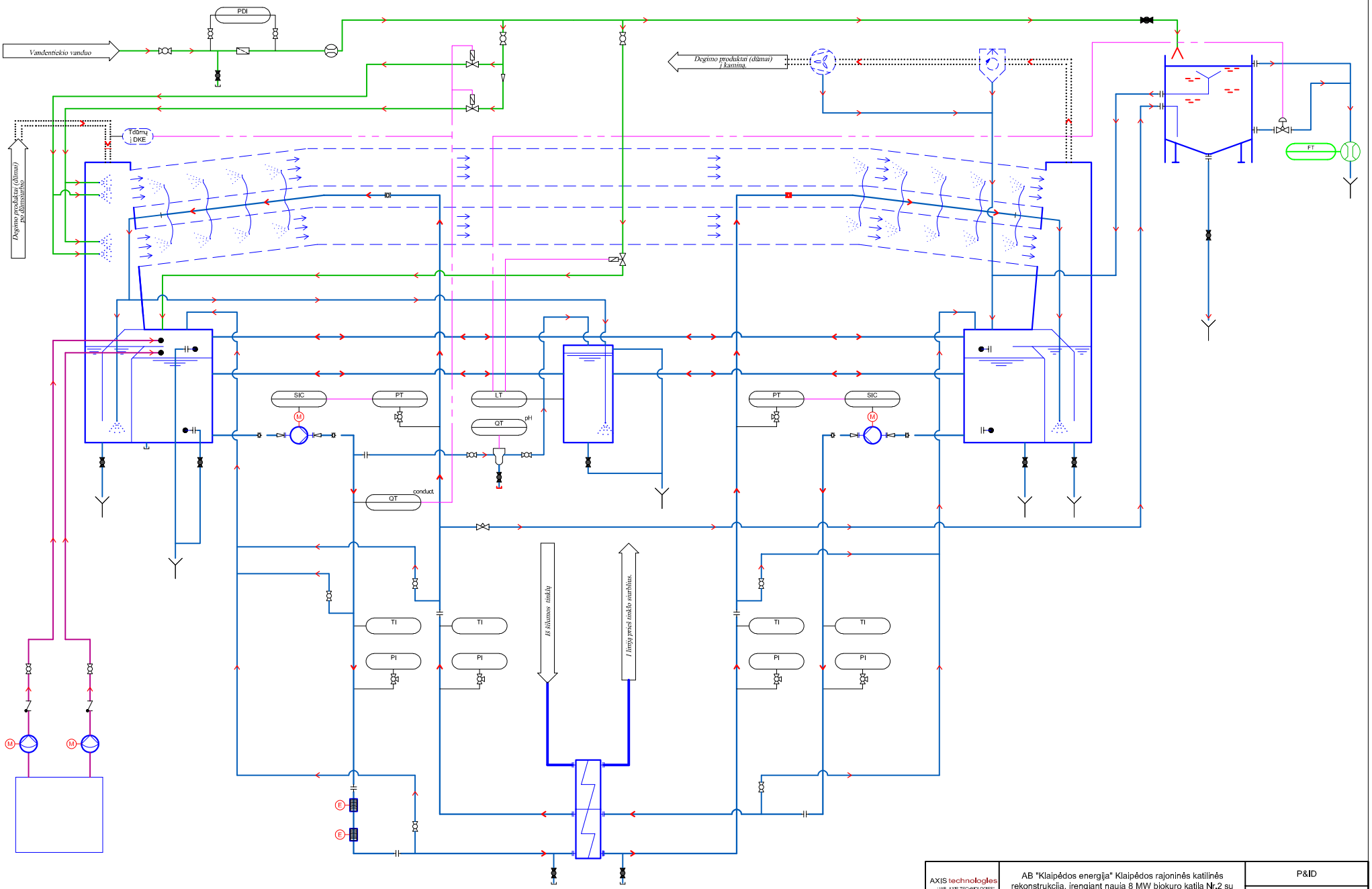

AXIS technologies UAB „AXIS TECHNOLOGIES" Kulautuvos g. 45a LT-47190 Kaunas Tel. (+370 37) 380234 Faks. (+370 37) 380356	AB "Klaipėdos energija" Klaipėdos rajoninės katilinės rekonstrukcija, įrengiant naują 8 MW biokuro katilą Nr.2 su kondensaclnlu ekonomalzerlu	P&ID	
		P&ID Nr.7	
	Dūmų kondensacinio ekonomaizerio ir kondensato sistemos schema (preliminari)	Rev. 0	Data 2018.02.27	Lapas/Lapų 1/1