Apklausos sąlygų 1 priedas

PASIŪLYMAS
DĖL BALDŲ SUPROJEKTAVIMO, PAGAMINIMO IR SUMONTAVIMO

2015.07.24
(Data)
Vilnius
(Pasiūlymo pateikimo vieta)

Tiekėjo pavadinimas	UAB „Justura“
Tiekėjo registracijos/veiklos adresas	Justiniškių G. 16, Vilnius
Už pasiūlymą atsakingo asmens vardas, pavardė	Danguolė Burokienė
Telefono numeris	861400045
Fakso numeris	852128785
El. pašto adresas	info@justura.lt

Šiuo pasiūlymu pažymime, kad sutinkame su visomis pirkimo sąlygomis, nustatytomis mažos vertės pirkimo sąlygomis:

1 lentelė

Eil. Nr.	Baldų pavadinimas	Kiekis, vnt.	Vnt. kaina, EUR (be PVM)	Vnt. kaina, EUR (su PVM)	Suma EUR (su PVM)
1.	Lova	67			
2.	Lankytojo kėdė	210			
3.	Rašomasis stalas be spintelės	90			
4.	Rašomasis stalas su stalčių bloku	40			
5.	Spintelės prie lovos	145			
6.	Lentyna su sienele	1			
7.	Suolas	16			
8.	Biuro spinta su lentynomis	1			
9.	Rūbų spinta su lentynomis	1			
10.	Kampinis kompiuterinis vadovo stalas su mobiliu stalčių konteineriu	1			
11.	Virtuvės dalis	1			
12.	Virtuvės dalis	1			
13.	Darbo stalas su stalčiais suapvalintas (kampinis) šviesaus medžio spalvos	2			
14.	Darbo stalas su stalčiais–šviesaus medžio	2			
15.	Drabužių spinta	1			
16.	Drabužių spinta (su antresole 80x40x60) –	1			
17.	Kanceliarinė spinta	2			
18.	Šviesaus medžio spintelė	1			
19.	Spinta su stiklo durimis	1			
20.	Spinta su stiklo durimis	1			
21.	Sukama kėdė su ratukais	4			
22.	Lankytojo kėdė –tamsios spalvos	2			
23.	Durys spintai	6			
24.	Biuro spinta su lentynomis	3			
25.	Kampinė sofa	1			

26.	Kanceliarinė dviguba spintelė ant ratukų	5
27.	Kanceliarinė vienguba spintelė ant ratukų	4
28.	Pusiau apvalus stalas	1
29.	Rūbų spinta	6
30.	Skelbimų lenta	1
31.	Spintelė	6
32.	Staliukas prie minkštasuolio	1
33.	Kanceliarinė spinta	2
34.	Lentyna	2
35.	Kanceliarinė spinta	1
36.	Rašomasis stalas	5
37.	Darbo stalas apvalus	5
38.	Dėstytojo darbo stalas	1

Bendra pasiūlymo kaina Eur su PVM __28347,64 (dvidešimt aštuoni tūkstančiai trys šimtai keturiasdešimt septyni Eur 64 cnt). Į šią sumą įeina visos išlaidos ir visi mokesčiai, taip pat ir PVM, kuris sudaro__4919,84__ Eur.

Bendra pasiūlymo kaina turi būti teigiama (didesnė už nulį) ir apvalinama dviejų skaičių po kablelio tikslumu.

Į šią bendrą pasiūlymo kainą įeina visos tiekėjo išlaidos (papildomi darbai, medžiagos nurodytiems darbams, ir pan.) ir visi mokesčiai.

3 lentelė. Informuoju, kad vykdant sutartį pasitelksiu šiuos subtiekėjus*:

Eil. Nr.	Subteikėjo pavadinimas	Subteikėjui perduodamų paslaugų apibūdinimas	Perduodamų paslaugų dalis procentais

Pildyti tuomet, jei sutarties vykdymui bus pasitelkti subrangovais.

4 lentelė. Šiame pasiūlyme yra pateikta konfidenciali informacija:

Eil. Nr.	***Pateikto dokumento pavadinimas***

Pildyti tuomet, jei bus pateikta konfidenciali informacija. Tiekėjas negali nurodyti, kad konfidenciali yra visa pasiūlymo kainas arba kad visas pasiūlymas yra konfidencialus

Pasiūlymas galioja 30 dienų nuo pasiūlymo pateikimo termino pabaigos.

Danguolė Burokienė

(Tiekėjo arba jo įgalioto asmens vardas, pavardė, parašas)

JUSTIRA Joint-stock company Ltd. Nr.1 VILNIUS

Apklausos sąlygų 2 priedas

BALDŲ TECHNINĖ SPECIFIKACIJA
Baldų aprašymas, savybės ir kiekiai

Eil. nr.	Baldų pavadinimas	Techniniai rodikliai	3D vaizdas	Matmenys	Kiekis
1.	Lova	Medžiagos: - karkasas 18 mm storio LMDP plokštės riešuto/vyšnios/ąžuolo spalvos. Lova sudaryta iš rėminio čiužinio ir patalynės dėžės. Patalynės dėžė pagaminta iš ne mažiau kaip 18 mm storio laminuotos drožlių plokštės arba lygiavertės medžiagos ir medienos plaušo plokštės arba lygiavertės medžiagos. Rėminio čiužinio karkasas gaminamas iš natūralios medienos arba lygiavertės medžiagos ir plaušo plokštės arba lygiavertės medžiagos. Rėminis čiužinys sudarytas iš kūginio spyruoklių bloko, minkštinimui naudojamas porolonas ar lygiavertė medžiaga ne mažiau 35/45 kg/m3, veltinis ne mažiau – 500 g/m2, sintetinis vatalinas ar lygiavertė medžiaga ne mažiau kaip 500 g/m2. Čiužinys –	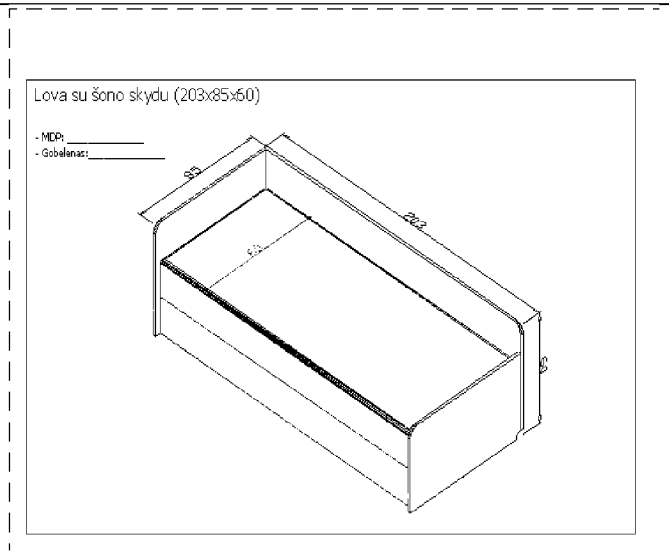	2003x850x600	67

		spyruoklinis, apsiūtas iš visų pusių poliuretanu arba lygiavertės medžiagos, dengtas audeklu. Rėminio čiužinio apmušimui naudojamas tamsių spalvų tekstilinis audinys kurio atsparumas trinčiai turi būti nemažiau kaip 40000-50000 ciklų pagal Martindeilą. Turi būti galimybė pasirinkti spalvą.			
2.	Lankytojo kėdė	Lankytojo kėdė su minkšta sėdimąja dalimi ir minkštu nugaros atlošu. Kėdės kojos lietos iš chromuoto plieno arba lygiaverčio metalo, skirtos minkštai arba kietai grindų dangai . Sėdimoji dalis ir atlošas skirti suaugusiam žmogui, aptraukti dirbtine oda (atsparumas trinčiai turi būti nemažiau kaip 30000 ciklų pagal Martindeilą).Spalva - juoda.		**820x480x545(±20)**	210

3.	Rašomasis stalas be spintelės	Stalviršis gaminamas iš 25 mm LMDP, kantuojamas 2 mm ABS briauna. Karkasas gaminamas iš metalo. Kojos iš 45x45 storio, viršutinė ir apatinė karkaso dalys iš 20x40 storio metalinio vamzdžio.	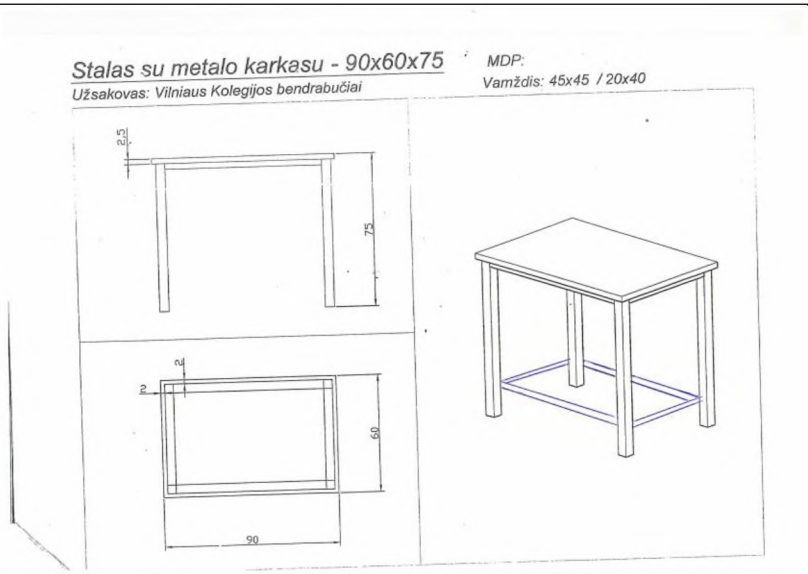	90X60X75	90
4.	Rašomasis stalas su stalčių bloku	Stalviršis gaminamas iš 25 mm LMDP, kantuojamas 2 mm ABS briauna. Karkasas gaminamas iš metalo, Kojos iš 45x45 storio, viršutinė ir apatinė karkaso dalys iš 20x40 storio metalinio vamzdžio. 4 stalčių blokas pagamintas iš 18 mm storio LMDP plokštės, kantuojamas ABS 0,5 mm briauna, spalva – riešutas(fasadas ir stalviršis kantuojamas 2 mm. briauna) Stalčių rankenėlės lanko formos, metalinės. Stalčiai su metaliniais šonais. Orientacinė spalva -	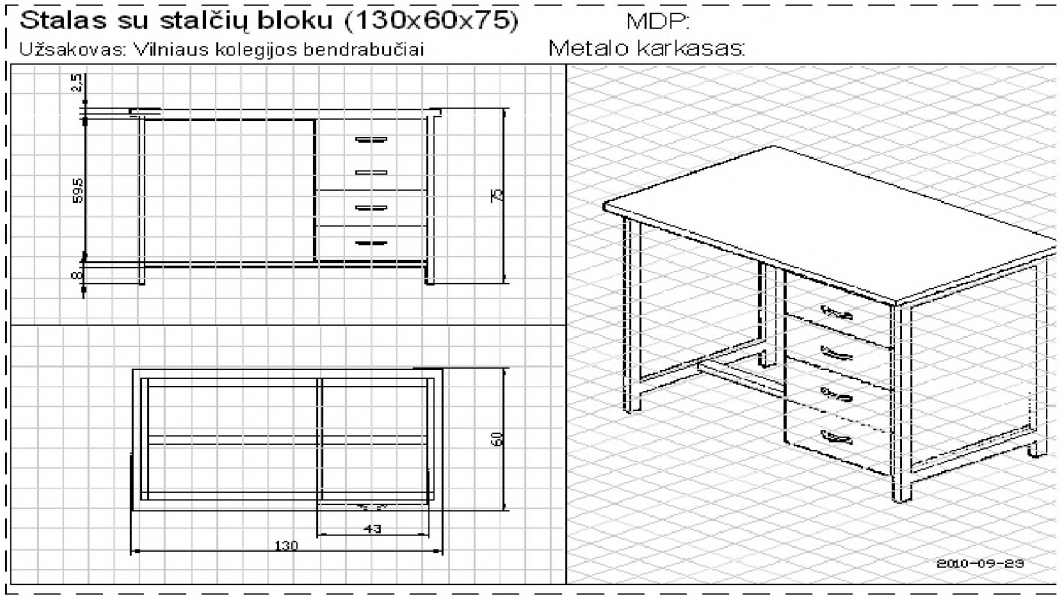	~1300X600X750	40

		ąžuolas/vyšnia/riešutas. Galutinė spalva derinama su užsakovu.			
5.	Spintelės prie lovos	Pagaminta iš 18 mm storio LMDP plokštės, kantuojamas ABS ne mažiau kaip 0,5 mm briauna , fasadas ir stalviršis 2 mm. Nugarėlės gaminamos iš HDF plokštės. Spalva – riešutas. Durelių ir stalčiaus rankenėlės lanko formos, metalinės. Viduje su 1 kilnojamą lentyną.	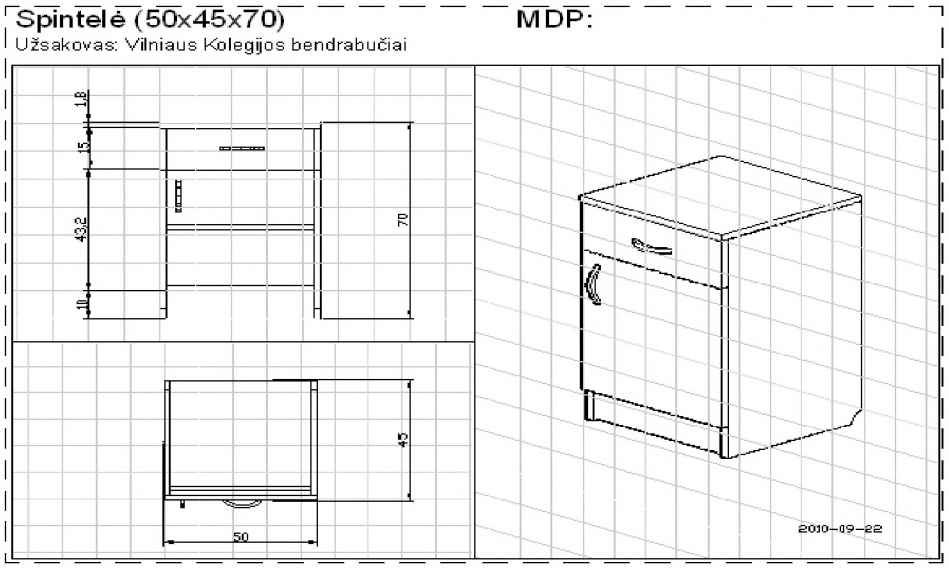	~50X45X70	145
6.	Lentyna su sienele	Korpusas – 18 mm, kantuojamas ABS ne mažiau kaip – 2 mm briauna, lentyna su sienele sujungtos specialiais metaliniais puslankiais. Orientacinė spalva - riešutas. Galutinė spalva derinama su užsakovu.	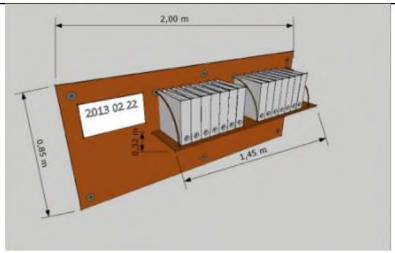	2000 X18 X850	1

7.	Suolas	Suolas su atlošu. Karkasas – metalinis 25x25 arba 25x28, sėdima dalis ir atlošas ne mažiau kaip 18 mm medžio masyvo plokštės, Spalva – bukas, ąžuolas. Galutinė spalva derinama su užsakovu.	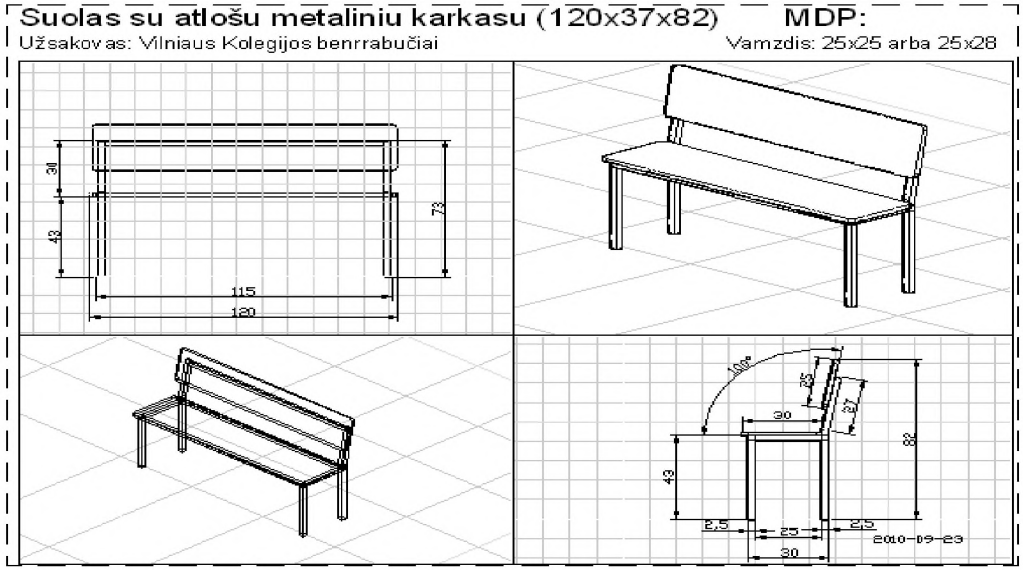	120X37X82	16
8.	Biuro spinta su lentynomis	Kanceliarinė spinta pagaminta iš 18 mm storio LMDP plokštės, kantuojamas ABS 0,5mm briauna, fasadas ir durelės kantuojamas 2 mm. ABS briauna, spalva – riešutas. Nugarėlės gaminamos iš HDF plokštės. Durelių rankenėlės lanko formos, metalinės. Spintą sudaro 1 niša per vidurį, bei 2 spintelės su durelėmis, kurios viduje po 1 kilnojamą lentyną tarpai tarp lentynų 370 mm. (2 nišos). Apačioje plastmasinės reguliuojamos	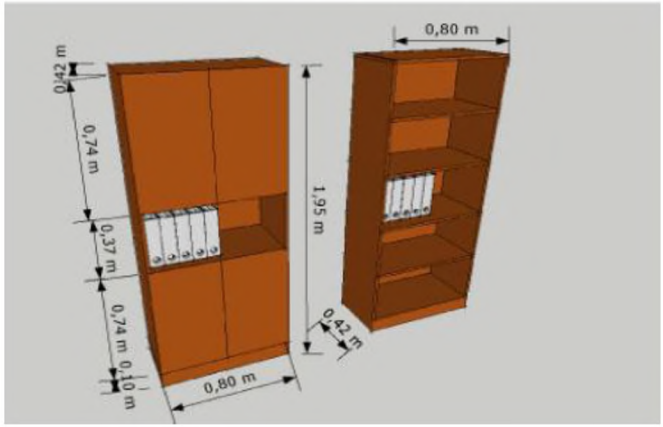	800 X420 X 1950	1

		kojelės su metalinėmis įvorėmis. Durys su vyriais. Galutinė spalva derinama su užsakovu.			
9.	Rūbų spinta su lentynomis	Rūbų spinta su dvejomis durimis pagaminta iš 18 mm storio LMDP plokštės, kantuojamas ABS ne mažiau kaip 0,5 mm briauna, fasadas ir durys 2 mm. ABS briauna. Spalva – riešutas. Nugarėlės gaminamos iš HDF plokštės. Durelių rankenėlės lanko formos, metalinės. Viduje metalinė ištraukiama (pakaba) ir su 1 stacionaria lentyna virš pakabos. Apačioje plastmasinės reguliuojamos kojelės su metalinėmis įvorėmis. Durys su vyriais. Galutinė spalva derinama su užsakovu.	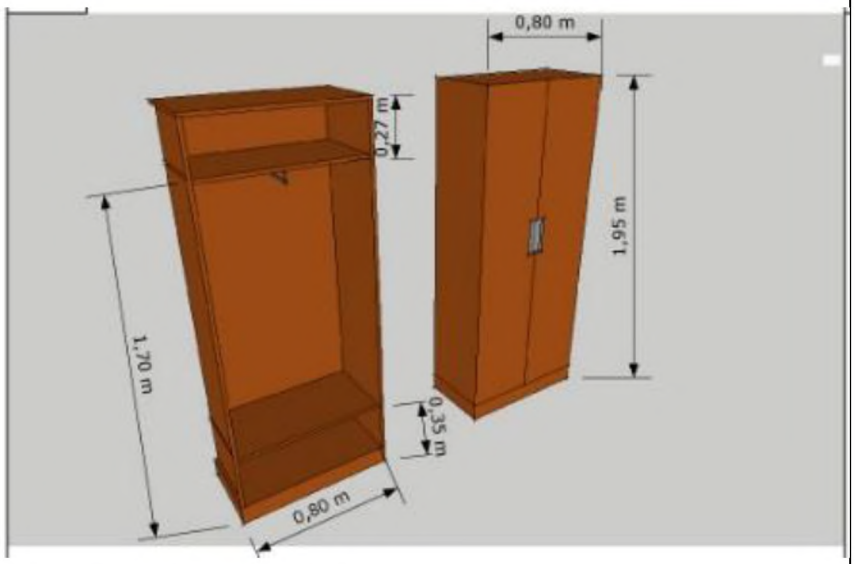	800 X420 X 1950	1

10.	Kampinis kompiuterinis vadovo stalas su mobiliu stalčių konteineriu	Stalo stalviršis iš 25 mm LMDP, kantuojamas ABS 2 mm briauna korpusas – 18 mm, kantuojamas su 0,5 mm. Briauna. Apačioje plastmasinės reguliuojamos kojelės su metalinėmis įvorėmis. Po stalviršiu lentynėlė klaviatūrai pagaminta iš 18 mm LMDP su guoliniais bėgeliais. Mobilus stalčių konteineris - ne mažiau kaip 4 stalčių spintelė dokumentams ant guminių ratukų. Medžiagos: - stalčių spintelės karkasas, nugarėlė, fasadas – ne mažiau kaip iš 18 mm. LMDP, kantuota ABS 0,5 mm briauna, fasadas ir stalviršis 2 mm. ABS briauna. Stalčiai su metaliniais šonais. Orientacinė spalva - riešutas. Galutinė spalva derinama su užsakovu.	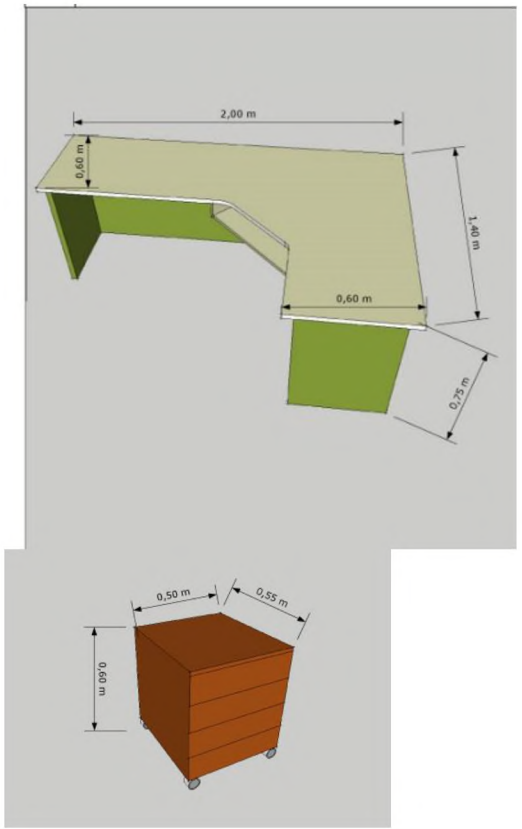	2000 X1400 X750	1

11	Virtuvės dalis	Virtuvės spintelių komplektas su vieta plautuvei ir elektrinei plytelei. Virtuvės spintelių bendri matmenys nurodyti paveikslėlyje; Matmenys gali skirtis +/- 100 mm. Medžiagos: karkasas iš ne mažiau kaip 18 mm. storio LMDP su 0,5 ABS briauna; fasadas – ne mažiau kaip 18 mm. storio LMDP su 2 mm. ABS briauna. Stalviršis turi būti pagamintas iš HPL plokštės, kurios storis turi būti nemažiau kaip 38-40 mm. storio. Į viršutinį stalčių dedamas įrankių dėklas, kargo mechanizmas ir rankšluostinė montuojami į apatinę specialiai tam skirtą 160 mm pločio spintelę Virš kriauklės montuojama spintelė be dugno, kurioje įmontuota chrominė indų džiovykla. Plintusas iš drėgmei atsparios medžiagos (plastikinis) Spalva – ąžuolas/riešutas; Stalčių šonai metaliniai; Apačioje plastmasinės reguliuojamos kojelės su metalinėmis įvorėmis. Spintelių pakabinimo mechanizmai reguliuojami, rankenėlės plieninės, dengtos matiniu	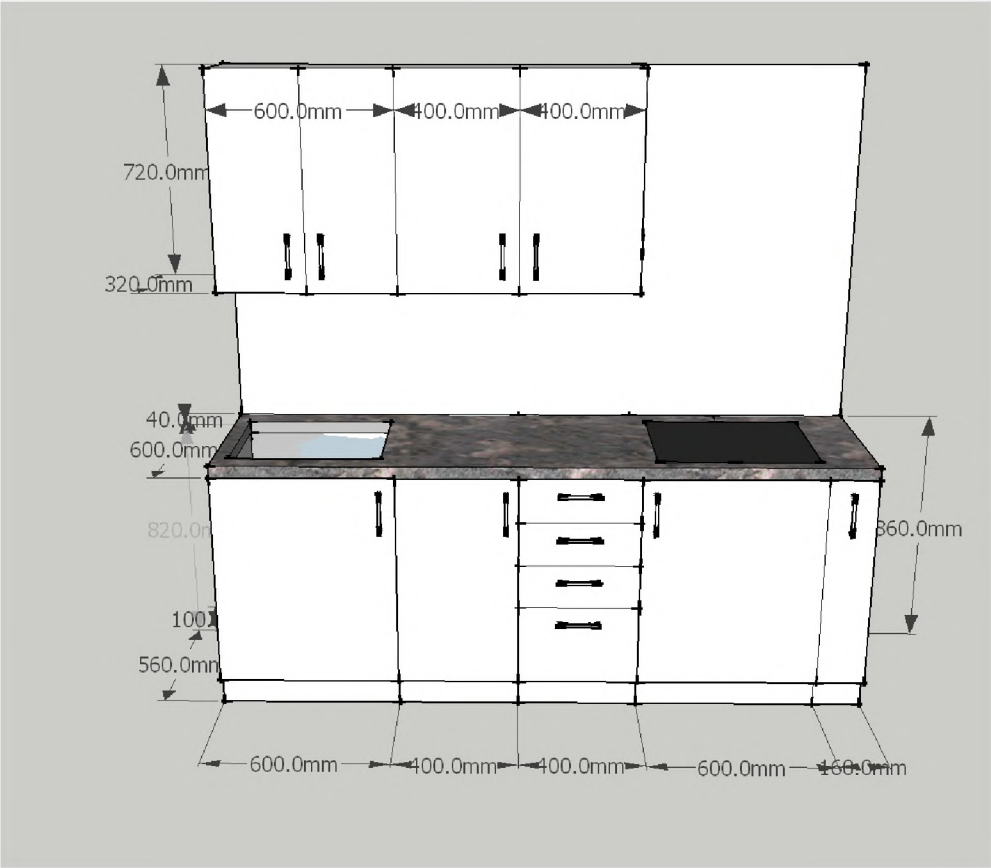	Nurodyti paveikslėlyje	1

		chromu; vertikalios.			
12	Virtuvės dalis	Virtuvės spintelių komplektas su vieta plautuvei ir elektrinei plytelei. Virtuvės spintelių bendri matmenys nurodyti paveikslėlyje; Matmenys gali skirtis +/- 100 mm. Medžiagos: karkasas iš ne mažiau kaip 18 mm. storio LMDP su 0,5 ABS briauna; fasadas – ne mažiau kaip 18 mm. storio LMDP su 2 mm. ABS briauna. Stalviršis turi būti pagamintas iš HPL plokštės, kurios storis turi būti nemažiau kaip 38-40 mm. storio. Į viršutinį stalčių dedamas įrankių dėklas, kargo mechanizmas ir rankšluostinė montuojami į apatinę specialiai tam skirtą 230 mm pločio spintelę. Virš kriauklės montuojama spintelė be dugno, kurioje įmontuota chrominė įndų džiovykla. Plintusas iš drėgmei atsparios medžiagos (plastikinis) spalva – ąžuolas/riešutas; Stalčių šonai metaliniai; Apačioje plastmasinės reguliuojamos kojelės su metalinėmis įvorėmis. Spintelių pakabinimo mechanizmai	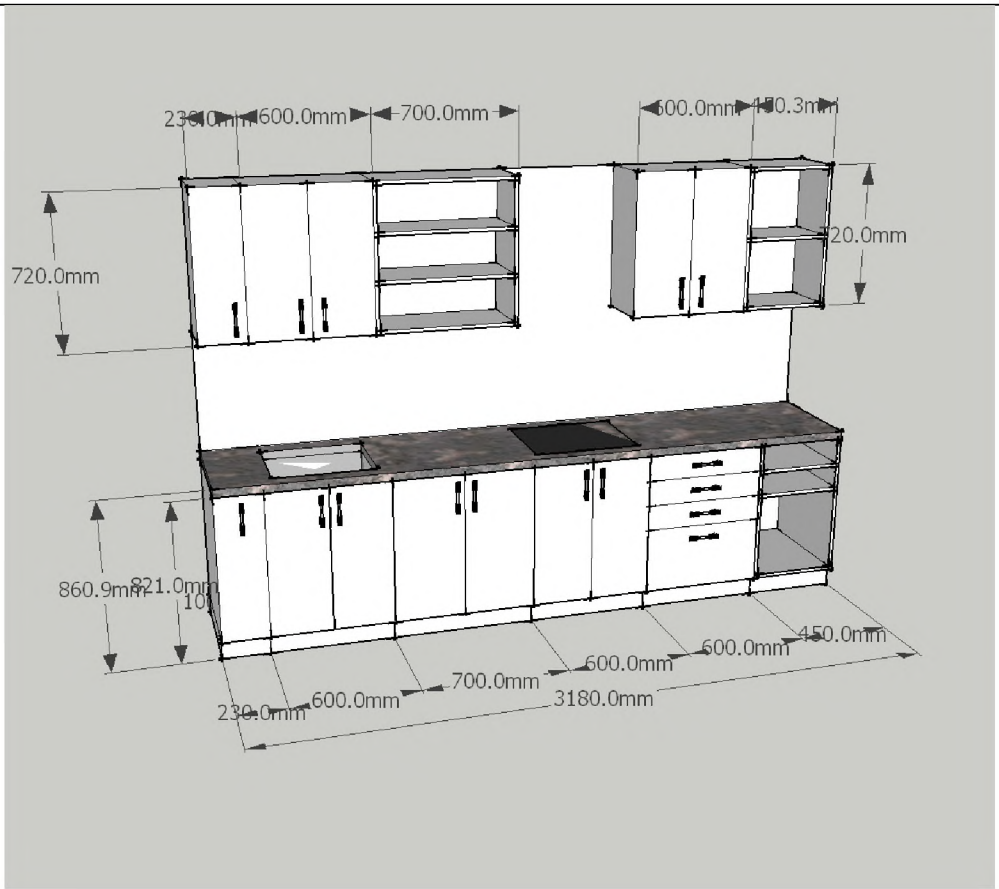	Nurodyti paveikslėlyje	1

		reguliuojami, rankenėlės plieninės, dengtos matiniu chromu; vertikalios.			
13.	Darbo stalas su stalčiais suapvalintas (kampinis) šviesaus medžio spalvos	Stalviršis iš 25 mm LMDP, kantuotas ABS 2 mm briauna. Stalo korpusas iš – 18 mm LMDP, kantuotas ABS 0,5 mm briauna, Apačioje plastmasinės reguliuojamos kojelės su metalinėmis įvorėmis. Orientacinė spalva - šviesaus medžio spalvos Galutinė spalva derinama su užsakovu. Ne mažiau kaip 4 stalčių spintelė dokumentams, Apačioje plastmasinės reguliuojamos kojelės su metalinėmis įvorėmis. Medžiagos: - stalčių spintelės karkasas, nugarėlė, fasadas – ne mažiau kaip 18 mm. LMDP, kantuota ABS 2 mm. briauna. Stalčiai su metaliniais šonais. Stalčių rankenėles metalinės, modelis derinamas su užsakovu užsakymo metu.	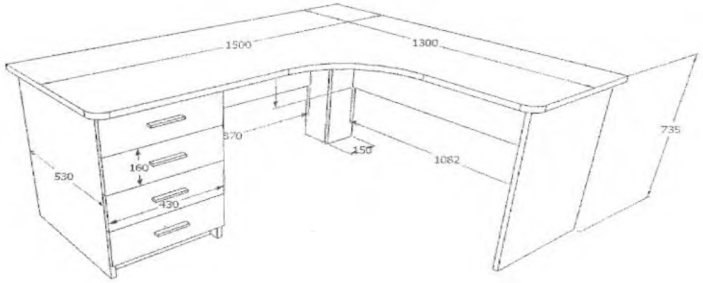	~150x130x735	2

14.	Darbo stalas su stalčiais– šviesaus medžio	Stalviršis turi būti pagamintas iš 25 mm LMDP, stalo briaunos kantuotos 2 mm. ABS briauna. Korpusas iš 18 mm. LMDP, kantuotas ABS 0,5 mm briauna, Apačioje plastmasinės reguliuojamos kojelės su metalinėmis įvorėmis. Orientacinė spalva - šviesaus medžio spalvos Galutinė spalva derinama su užsakovu. 4 stalčių spintelė dokumentams su metaliniais šonais ir apačioje plastmasinės reguliuojamos kojelės su metalinėmis įvorėmis. Medžiagos: - stalčių spintelės karkasas, nugarėlė, fasadas – ne mažiau kaip 18 mm. LMDP, kantuota ABS 2 mm briauna, Stalo spalva šviesaus medžio spalvos. Durelių rankenėles metalinės, modelis derinamas su užsakovu užsakymo metu.		~1200x600x750	2

15.	Drabužių spinta	Rūbų spinta su dvejomis durimis pagaminta iš 18 mm storio LMDP plokštės, spintos karkasas kantuotas ABS 0,5 mm. briauna, spintos fasadas ir duris kantuojamas 2 mm. ABS briauna. Spalva – riešutas. Nugarėlės gaminamos iš HDF plokštės. Durelių rankenėles metalinės, modelis derinamas su užsakovu užsakymo metu. Viduje metalinis strypas (pakaba) ir 1 stacionaria lentyna virš pakabos. Apačioje plastmasinės reguliuojamos kojelės su metalinėmis įvorėmis. Durys su vyriais. Galutinė spalva derinama su užsakovu.	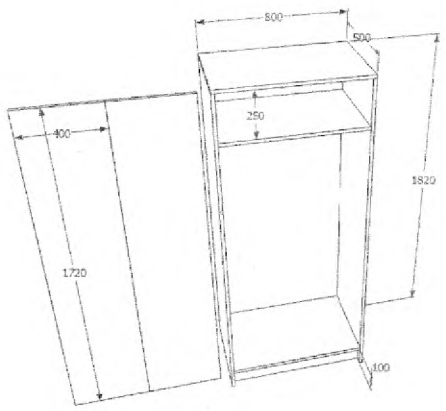	800x520x1820	1

16.	Drabužių spinta (su antresole 80x40x60) –	Rūbų spinta su dvejomis durimis ir antresole pagaminta iš 18 mm. storio LMDP plokštės, kantuota ABS 0,5 mm briauna, fasadas ir durys 2 mm. ABS briauna, spalva – šviesaus medžio. Nugarėlės gaminamos iš HDF plokštės. Durelių rankenėles metalinės, modelis derinamas su užsakovu užsakymo metu. Viduje metalinis strypas (pakaba) ir 1 stacionaria lentyna virš pakabos. Apačioje plastmasinės reguliuojamos kojelės su metalinėmis įvorėmis. Antresole su 1 stacionaria lentyna virš pakabos. Durys su vyriais. Galutinė spalva derinama su užsakovu.	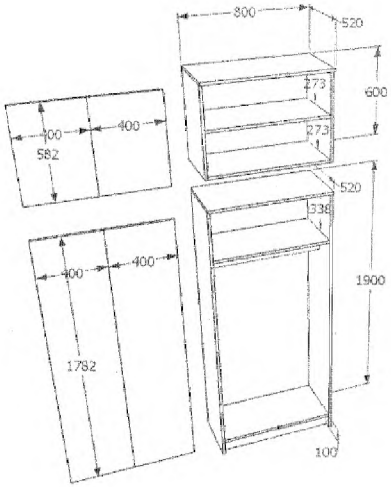	800x520x1900	1

17.	Kanceliarinė spinta	Kanceliarinė spinta pagaminta iš 18 mm. storio LMDP, kantuojamas 0,5 mm. ABS briauna, fasadas ir durys 2 mm. ABS briauna, spalva – šviesaus medžio. Nugarėlės gaminamos iš HDF plokštės. Durelių rankenėles metalinės, modelis derinamas su užsakovu užsakymo metu. Spintą sudaro 4 kilnojamos lentynos. Apačioje plastmasinės reguliuojamos kojelės su metalinėmis įvorėmis. Durys su vyriais. Galutinė spalva derinama su užsakovu.	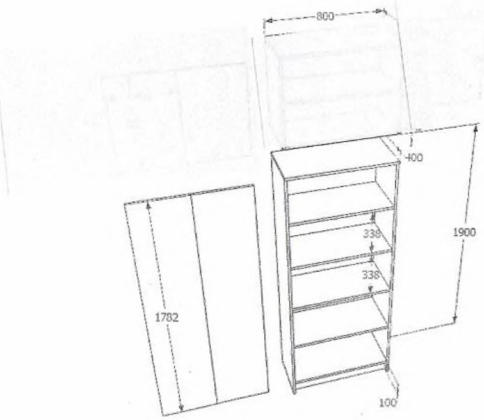	800x400x1900	2

18.	Šviesaus medžio spintelė	Pagaminta iš 18 mm. storio LMDP plokštės, kantuota ABS 0,5 mm briauna, fasadas ir durelės 2 mm. ABS briauna, spalva – šviesaus medžio. Nugarėlės gaminamos iš HDF plokštės. Viduje su 1 stacionaria lentyna. Apačioje plastmasinės reguliuojamos kojelės su metalinėmis įvorėmis. Durelių rankenėles metalinės, modelis derinamas su užsakovu užsakymo metu.	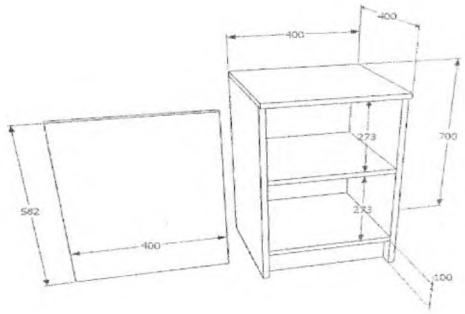	400x400x700	1
19.	Spinta su stiklo durimis	Karkasas pagamintas iš 18 mm. storio LMDP plokštės, kantuojamas ABS 0,5 mm. briauna, fasadas ir durys ABS 2 mm. Briauna. Spalva – šviesaus medžio. Nugarėlės gaminamos iš HDF plokštės. Durelės – stiklinės su aliuminio profilio rėmu ne mažiau kaip 20x19 mm. Durelių rankenėlės metalinės, modelis derinamas su užsakovu užsakymo metu. Viduje 3 kilnojamos lentynos. Apačioje plastmasinės reguliuojamos kojelės su metalinėmis įvorėmis. Durys su vyriais.	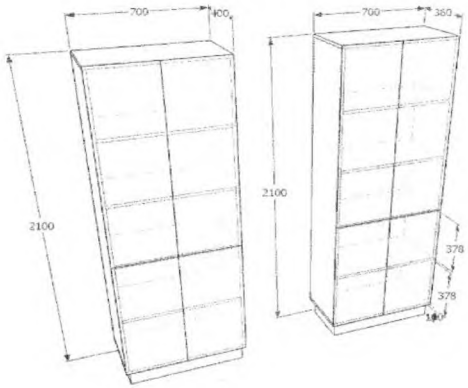	700x400x2100	1

		Galutinė spalva derinama su užsakovu.			
20.	Spinta su stiklo durimis	Karkasas pagamintas iš 18 mm. storio LMDP plokštės, kantuojamas ABS 0,5 mm. briauna, fasadas ir durys ABS 2 mm. Briauna. Spalva – šviesaus medžio. Nugarėlės gaminamos iš HDF plokštės. Durelės – stiklinės su aliuminio profilio rėmu ne mažiau kaip 20x19 mm. Durelių rankenėlės metalinės, modelis derinamas su užsakovu užsakymo metu. Viduje 3 kilnojamos lentynos. Apačioje plastmasinės reguliuojamos kojelės su metalinėmis įvorėmis. Durys su vyriais. Galutinė spalva derinama su užsakovu.	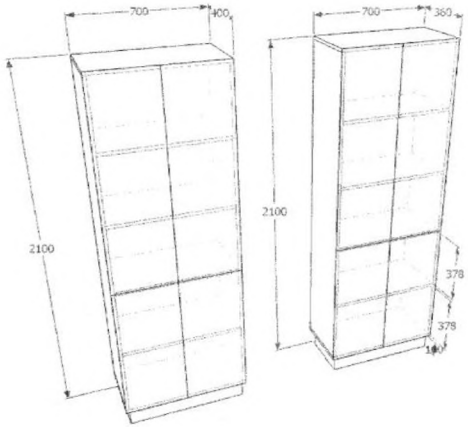	700x360x2100	1
21.	Sukama kėdė su ratukais	Juodos spalvos biuro kėdė su medžiagine minkšta sėdimąja dalimi ir minkštu medžiaginiu nugaros atlošu (atsparumas trinčiai turi būti nemažiau kaip 30000 ciklų pagal Martindeilą). Kėdės aukštis reguliuojamas pneumatiniu mechanizmu.			4

		Reguliuojamas nugaros atlošo aukštis ir pasvirimo kampo reguliavimas. Penkiakampė žvaigždės bazė su ratukais. Kėdė turi tvirtus fiksuotus porankius.			
22.	Lankytojo kėdė –tamsios spalvos	Lankytojo kėdė su minkšta sėdimąja dalimi ir minkštu nugaros atlošu. Kėdės kojos lietos iš chromuoto plieno arba lygiaverčio metalo, skirtos minkštai arba kietai grindų dangai . Sėdimoji dalis ir atlošas skirti suaugusiam žmogui, aptraukti gobelenu (atsparumas trinčiai turi būti nemažiau kaip 30000 ciklų pagal Martindeilą). Spalva - juoda.		820x480x545(±20)	2

23.	Durys spintai	Durys pagamintos iš 18mm storio LMDP plokštės, kantuota 2 mm. ABS briauna. Durelių rankenėlės metalinės, modelis derinamas su užsakovu užsakymo metu. Durys su vyriais.	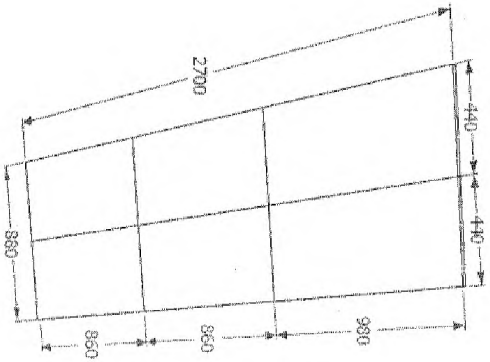 ~880x2700	6

24.	Biuro spinta su lentynomis	Biuro spinta pagaminta iš 18 mm. storio LMDP plokštės, kantuojamas ABS – 0,5 mm briauna, fasadas ir durys 2 mm. ABS briauna, spalva – riešutas/balintas ąžuolas. Nugarėlės gaminamos iš HDF plokštės. Durelių rankenėlės lanko formos, metalinės. Spintą sudaro 1 niša per vidurį, bei 2 spintelės su durelėmis, kurios viduje po 1 kilnojamą lentyną (2 nišos). Apačioje plastmasinės reguliuojamos kojelės su metalinėmis įvorėmis. Durys su vyriais. Galutinė spalva derinama su užsakovu.	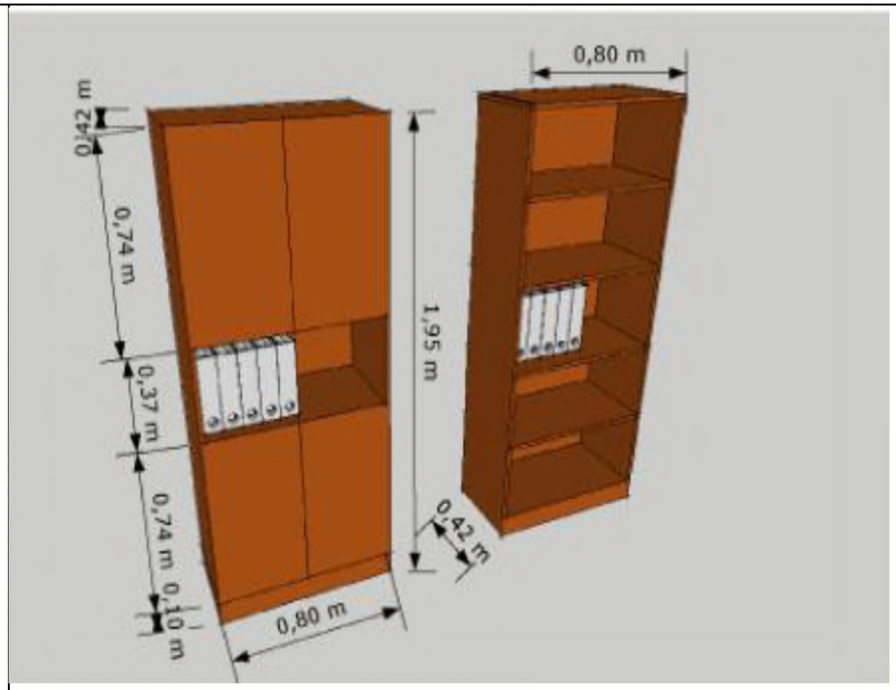	~420x800x1950	3

25.	Kampinė sofa	Kampinė sofa septynių (7) dalių (viena kampinė dalis ir šešios atskiros dalys po 700 mm pločio), 3500x2012mm. h-1100 mm., sėdimoji dalis h-400 mm. Sofos konstrukcija medinė. Minkšta dalis turi būti sudaryta iš kūginio spyruoklių bloko, minkštinimui naudojamas porolonas ar lygiavertė medžiaga ne mažiau 35/45 kg/m3, veltinis ne mažiau – 500 g/m2, sintetinis vatalinas ar lygiavertė medžiaga ne mažiau kaip 500 g/m2. Dengta gobelenu, kurio atsparumas trinčiai turi būti nemažiau kaip 40000- 50000 ciklų pagal Martindeilą . Baldai stabilūs, nereikalaujantys papildomo tvirtinimo. Baldų matmenys ir spalvos derinamos su Užsakovu vietoje.	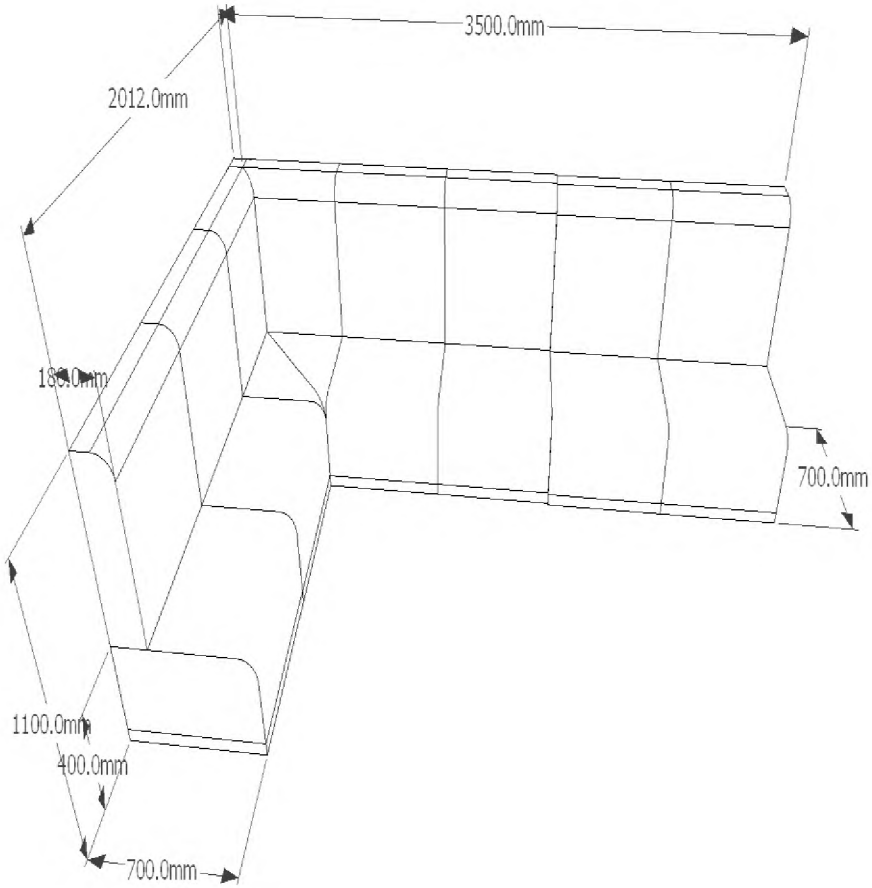		1

26.	Kanceliarinė dviguba spintelė ant ratukų	Kanceliarinės spintelės matmenys 1000x500 mm., h- 530 mm. Spintelė su ne mažiau 8 stalčiais. Spintelė turi būti pagaminta iš ne mažiau 18 mm. storio LMDP. Komodos briaunos laminuotos ne plonesne nei 0,5 mm., stalčiukų priekių briaunos laminuotos ne plonesne nei 2 mm., storio ABS briauna, kurios spalva turi sutapti su baldų spalva. Nugarėlės gaminamos iš HDF plokštės. Stalčių šonai, bėgeliai ir rankenėlės metalinės. Apačioje guminiai ratukai-6vnt.		~500x530x1000	5

27.	Kanceliarinė vienguba spintelė ant ratukų	Kanceliarinės spintelės matmenys 500x500 mm., h-530 mm. Spintelė su ne mažiau 4 stalčiais. Spintelė turi būti pagaminta iš ne mažiau 18 mm. storio LMDP. Komodos briaunos laminuotos ne plonesne nei 0,5 mm., stalčiukų priekių briaunos laminuotos ne plonesne nei 2 mm., storio ABS briauna, kurios spalva turi sutapti su baldų spalva. Nugarėlės gaminamos iš HDF plokštės. Stalčių šonai, bėgeliai ir rankenėlės metalinės. Apačioje guminiai ratukai-4 vnt.	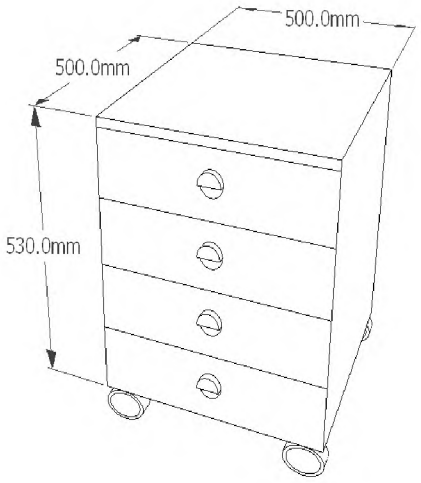	~530x500	4

28.	Pusiau apvalus stalas	Stalviršis turi būti pagamintas iš 25 mm LMDP, stalo briaunos kantuotos 2 mm. ABS briauna. Korpusas iš 18 mm. LMDP, kantuotas ABS 0,5 mm briauna, Apačioje plastmasinės reguliuojamos kojelės su metalinėmis įvorėmis. Orientacinė spalva - šviesaus medžio spalvos Galutinė spalva derinama su užsakovu.	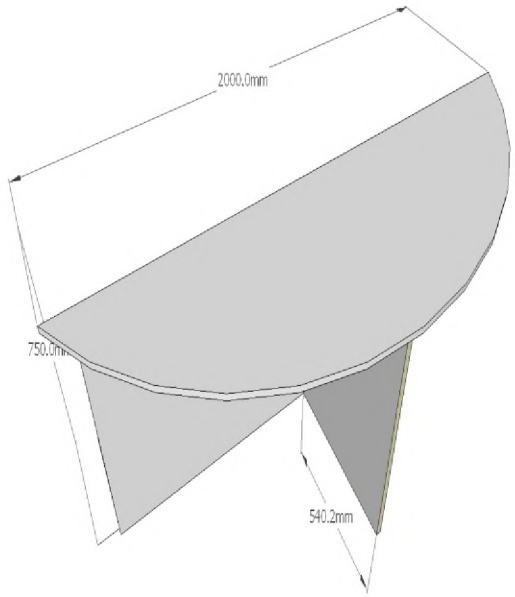	~540x750x2000	1

29.	Rūbų spinta	Sekcijos matmenys 800x420 mm., h – 1950 mm. Sekcija – uždara, skirta kabinti drabužiams. Spinta su 2 lentynomis, viena apačioje, kita viršuje, su ištraukiama pakaba. Sekcija pagaminta iš ne mažiau 18 mm. storio LMDP. Baldų komplekto briaunos laminuotos ne plonesne nei 0,5 mm., durelių briaunos laminuotos ne plonesne nei 2 mm., storio ABS briauna kurios spalva turi sutapti su sekcijos spalva, metalinės rankenėlės. Nugarėlės gaminamos iš HDF plokštės. Apačioje plastmasinės reguliuojamos kojelės su metalinėmis įvorėmis. Baldų spalva derinama su Užsakovu vietoje.	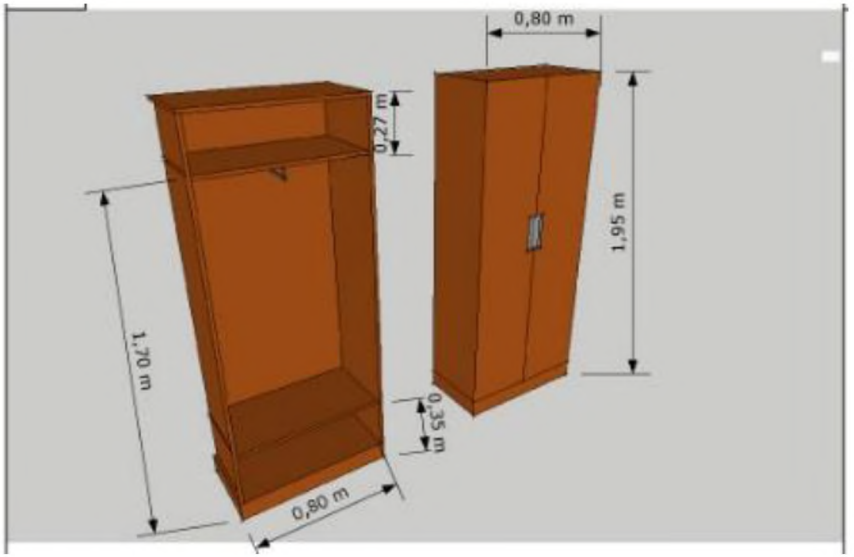	420x800x1950	6

30.	Skelbimų lenta	Skelbimų lentos pagrindas turi būti pagamintas iš LMDP ir apklijuota kamštine danga. Rėmelis turi būti pagamintas iš medžio.	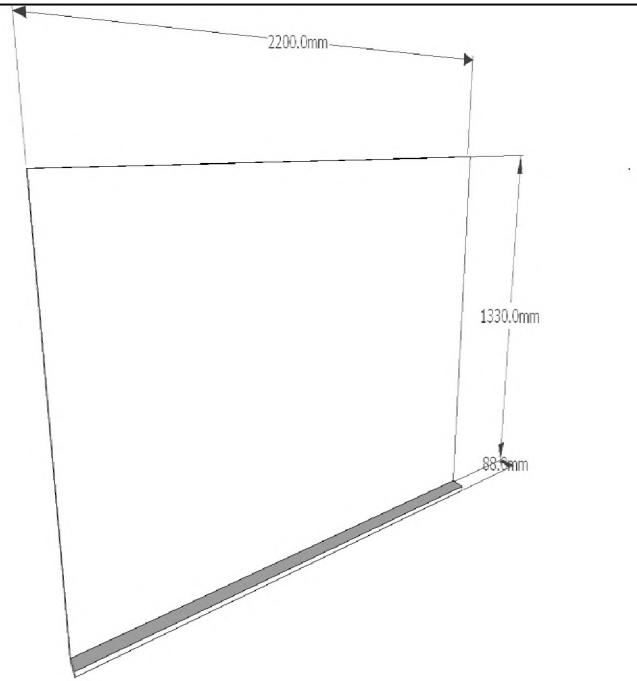	2200x1330x88	1

31.	Spintelė	Spintelė pagaminta iš 18 mm. storio LMDP plokštės, kantuojamas ABS – 0,5 mm briauna, fasadas ir durys 2 mm. ABS briauna, spalva – riešutas/balintas ąžuolas. Nugarėlės gaminamos iš HDF plokštės. Durelių rankenėlės lanko formos, metalinės. Spintelė su durelėmis, kurios viduje po 1 kilnojamą lentyną (2 nišos). Apačioje plastmasinės reguliuojamos kojelės su metalinėmis įvorėmis. Durys su vyriais. Galutinė spalva derinama su užsakovu.	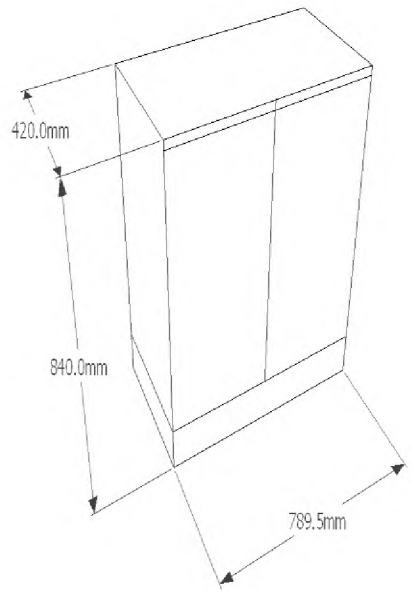	420x840x800	6

32.	Staliukas prie minkštasuolio	Staliuko matmenys ne mažesni nei 1400x506 mm., h-500 mm, Stalas iš ne plonesnės nei 18 mm. storio LMDP plokštės. Staliuko briaunos laminuotos ne plonesne nei 2 mm storio ABS briauna kurios spalva turi sutapti su staliuko spalva. Baldų spalva derinama su Užsakovu vietoje.	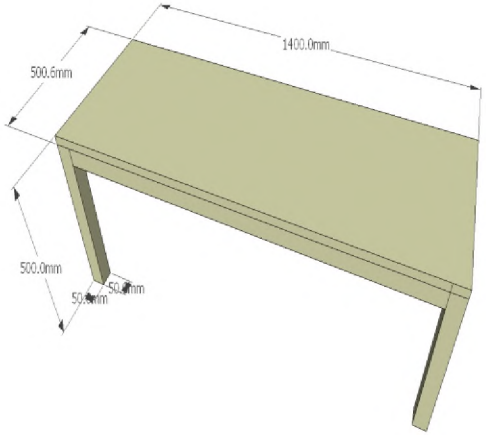		1
33.	Kanceliarinė spinta	Kanceliarinės spintos matmenys 854x420 mm., h-1613 mm. Spinta sudaryta iš 18 skyrelių dokumentams sudėti, skyrelių priekinėje dalyje tvirtinamas organinio stiklo plokštelė. Spinta turi būti su ne mažiau 2 durelėmis apačioje ir 1 kilnojamąją lentyną. Sekcija pagaminta iš ne mažiau 18 mm. storio LMDP. Nugarėlės gaminamos iš HDF plokštės. Sekcijos briaunos laminuotos ne plonesne nei 0,5 mm., skyrelių priekių briaunos laminuotos ne plonesne nei 2 mm., storio	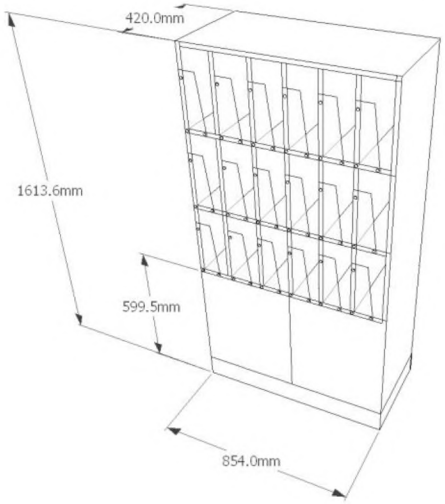	1615x850x420	2

		ABS briauna kurios spalva turi sutapti su baldų spalva. Apačioje tvirtinamos plastmasinės reguliuojamos kojelės su metalinėmis įvorėmis. Durelių rankenėlės metalinės. Baldų matmenys ir spalvos derinamos su Užsakovu vietoje.			
34.	Lentyna	Lentynos korpuso pagrindas gaminamas iš 18 mm, LMDP, kantuojamas ABS ne mažiau kaip – 2 mm briauna. Lentyna su sienele turi būti sujungta specialiais ¼ apskritimo metaliniais vamzdiniais tvirtinimo lankais. Vamzdžio skersmuo 10 mm. Tvirtinimo taškai – horizontalioje plokštumoje 270 mm ir 300 mm vertikalioje plokštumoje nuo plokščių susijungimo kampo. Galimas nuokrypis nuo matmenų iki 5 mm. Orientacinė spalva - riešutas. Galutinė spalva derinama su užsakovu.	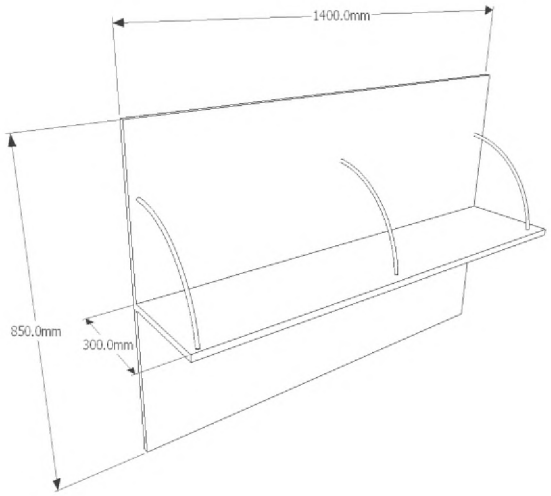	1400x850	2

35.	Kanceliarinė spinta	Kanceliarinė spinta pagaminta iš 18 mm. storio LMDP, kantuojamas 0,5 mm. ABS briauna, fasadas ir durys 2 mm. ABS briauna. Spalva – šviesaus medžio. Nugarėlės gaminamos iš HDF plokštės. Durelių rankenėles metalinės, modelis derinamas su užsakovu užsakymo metu. Spintą sudaro viršuje atvira dokumentų lentyną ir 2 kilnojamos lentynos apačioje. Apačioje plastmasinės reguliuojamos kojelės su metalinėmis įvorėmis. Durys su vyriais. Galutinė spalva derinama su užsakovu.	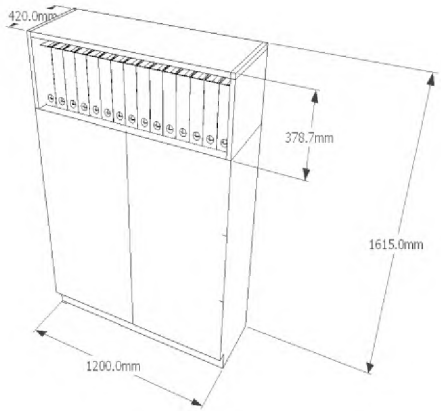	1200x1615x420	1

36.	Rašomasis stalas	Stalviršis turi būti pagamintas iš 25 mm LMDP, stalo briaunos kantuotos 2 mm. ABS briauna. Korpusas iš 18 mm. LMDP, kantuotas ABS 0,5 mm briauna, Apačioje plastmasinės reguliuojamos kojelės su metalinėmis įvorėmis. Orientacinė spalva - šviesaus medžio spalvos Galutinė spalva derinama su užsakovu. Po stalviršiu lentynėlė klaviatūrai pagaminta iš 18 mm LMDP su guoliniais bėgeliais. Durelių rankenėles metalinės, modelis derinamas su užsakovu užsakymo metu.	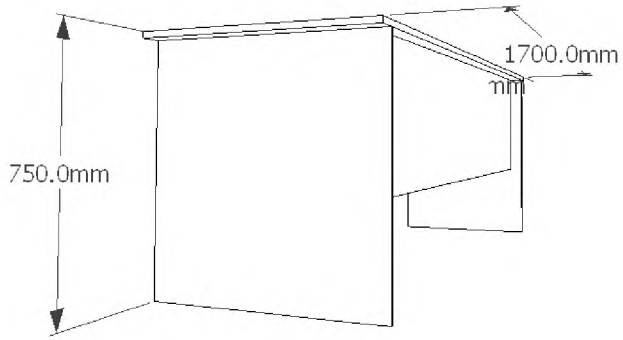 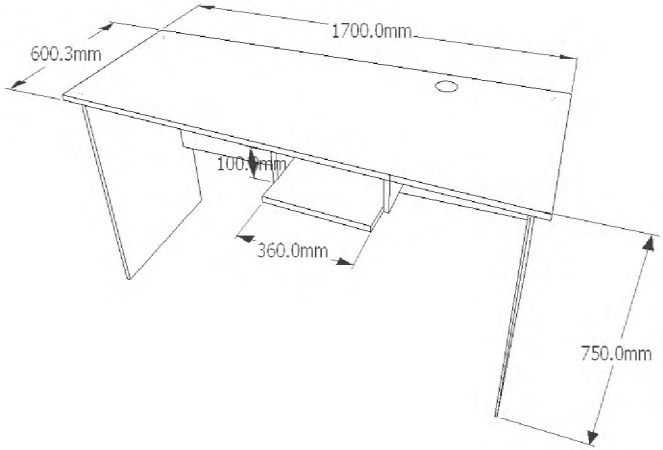	1700x600x750	5

37.	Darbo stalas apvalus	Darbo stalas: apvalus 4 darbo vietų su anga komunikacijų privedimui, D-1600 mm, Darbo stalo stalviršis turi būti pagamintas iš LMDP, kurios storis 36 mm., stalo briauna kantuojama 2 mm. ABS briauna. H-750 mm. Metalinės stalo kojos-profilio 50x50 mm., koja ryšiai profilis 50x25 mm. Spalvos derinamos.			5

38.	Dėstytojo darbo stalas	Dėstytojo darbo stalas: 1400x700 mm., priekis užapvalintas. Dėstytojo stalo stalviršis turi būti pagamintas iš 25 mm., storio LMDP, stalo briauna kantuojama 2 mm. ABS briauna. H-750 mm., metalinis stalo kojų karkasas iš profilio 50x50, koja ryšiai iš profilio 50x25 mm. Spalvos derinamos.			1

Danguolė Burokienė

(Tiekėjo arba jo įgalioto asmens vardas, pavardė, parašas)